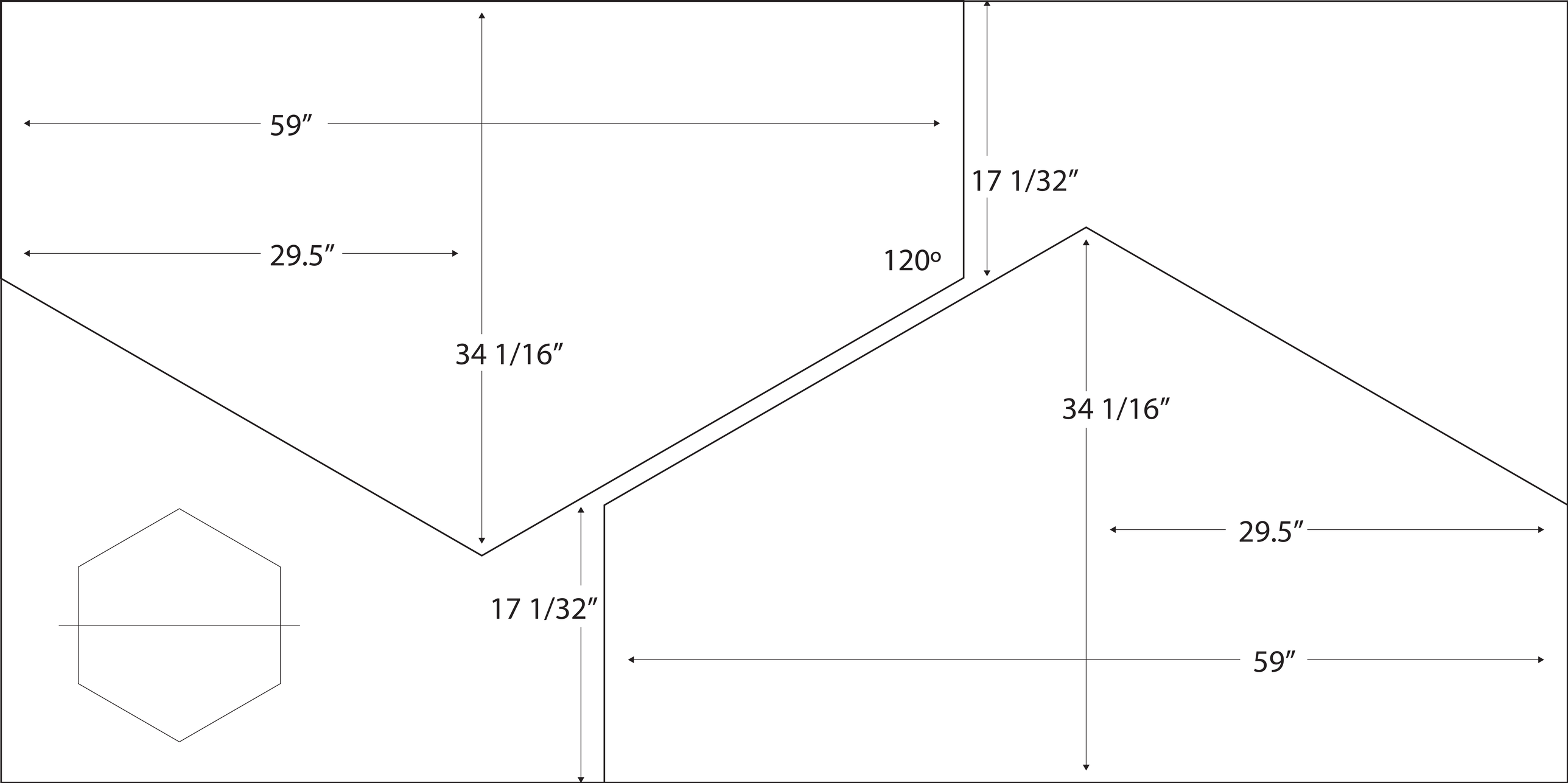
59″
29.5″
34 1/16″
17 1/32″
120º
17 1/32″
34 1/16″
29.5″
59″