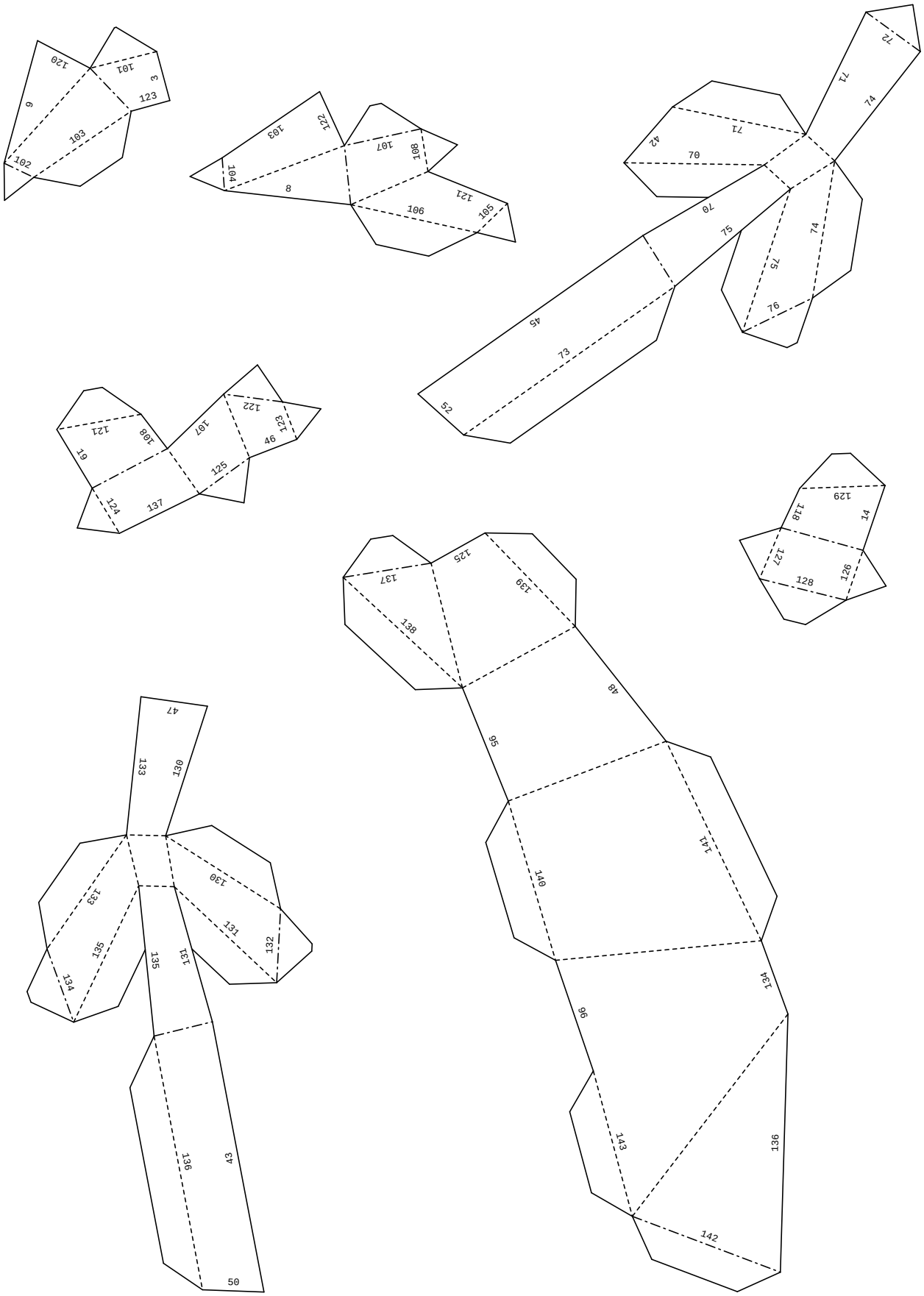

www.instructables.com/member/DrDee17/

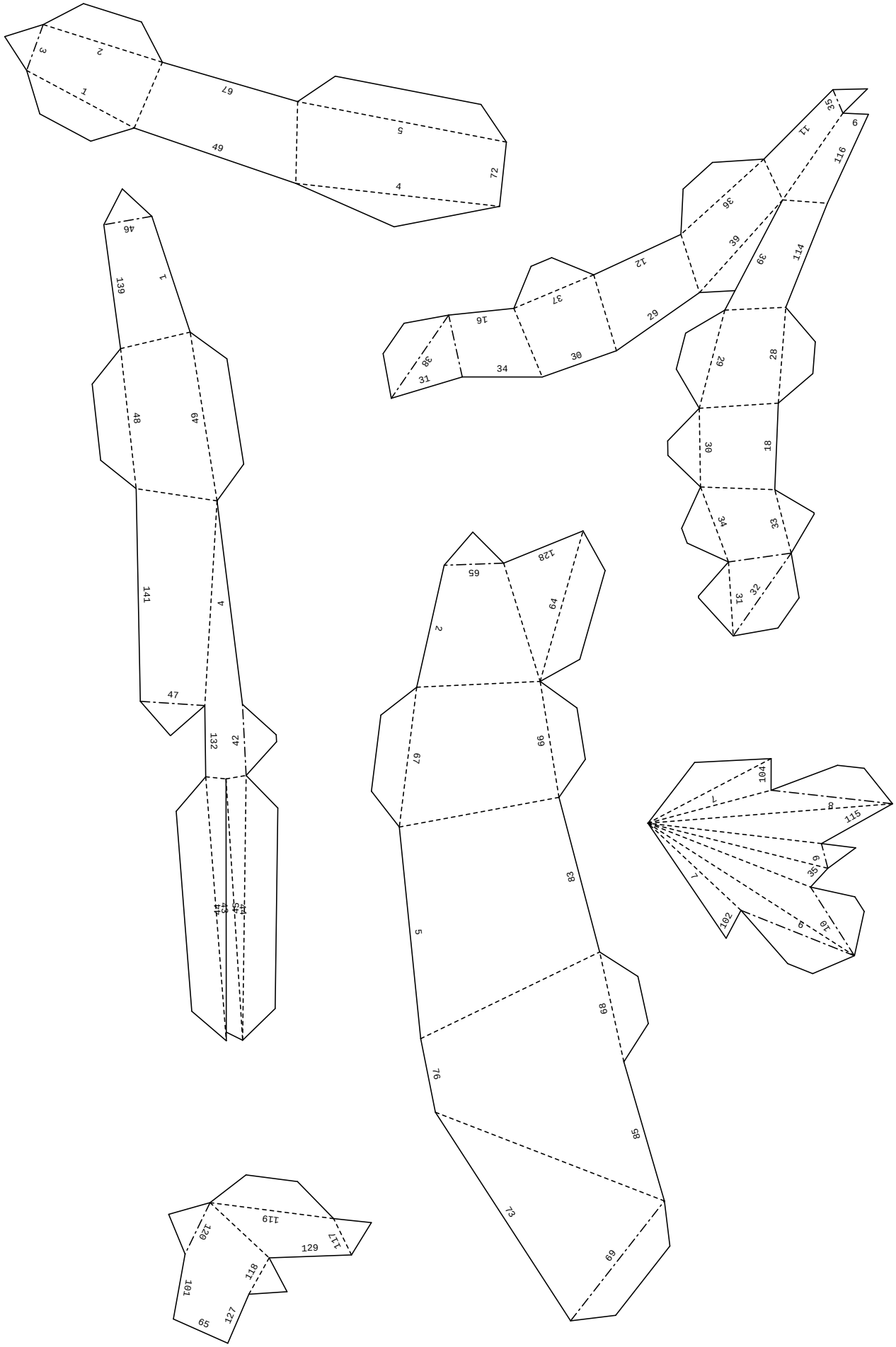

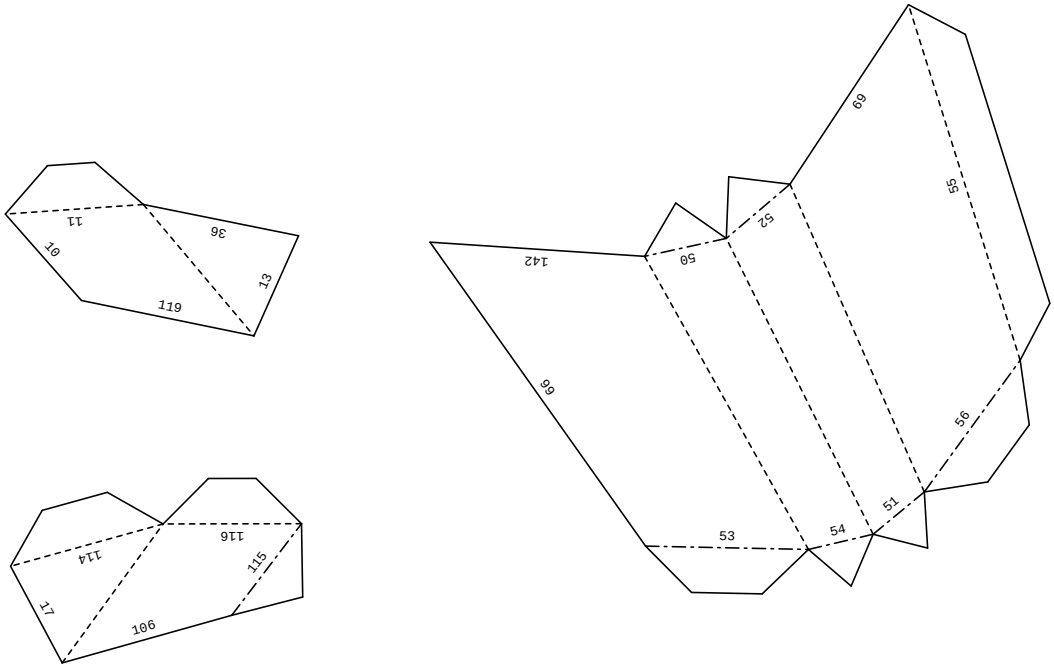
69
55
52
50
142
66
56
51
54
53
36
11
01
13
611
116
114
115
17
901

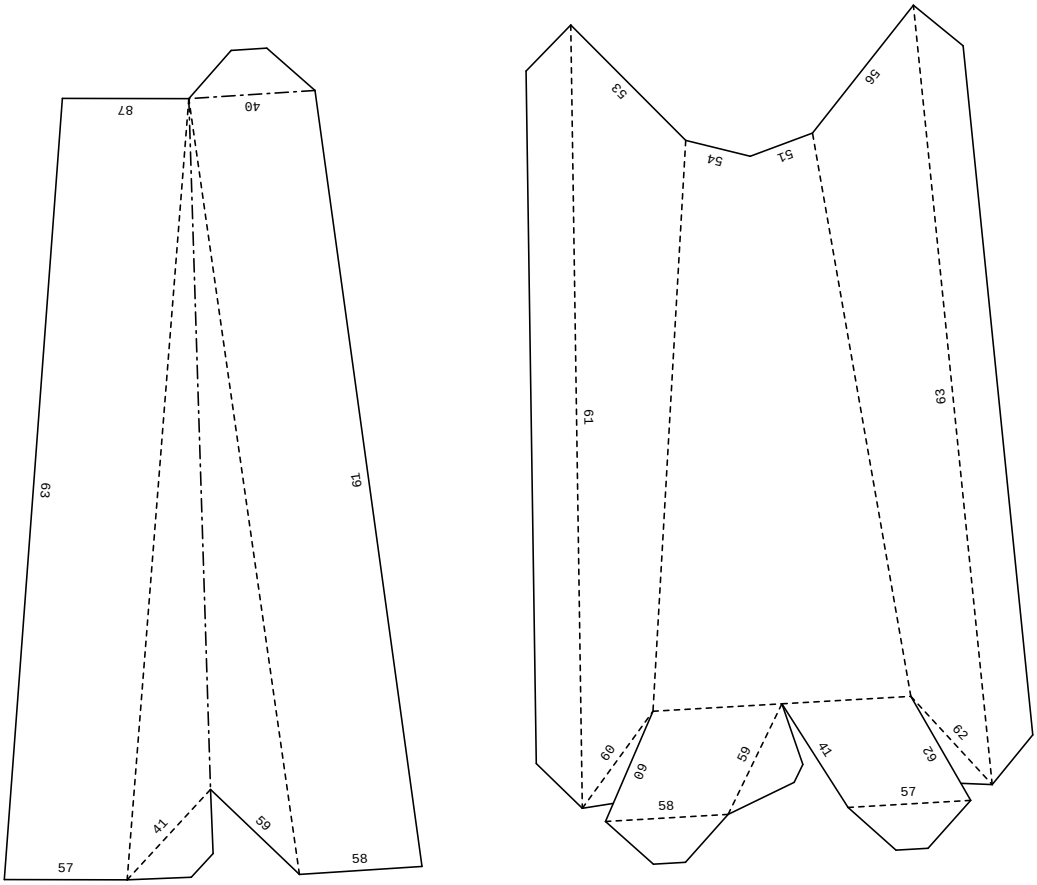
56
53
51
54
61
63
62
29
60
09
59
65
41
58
57
87
40
63
61
41
59
57
58

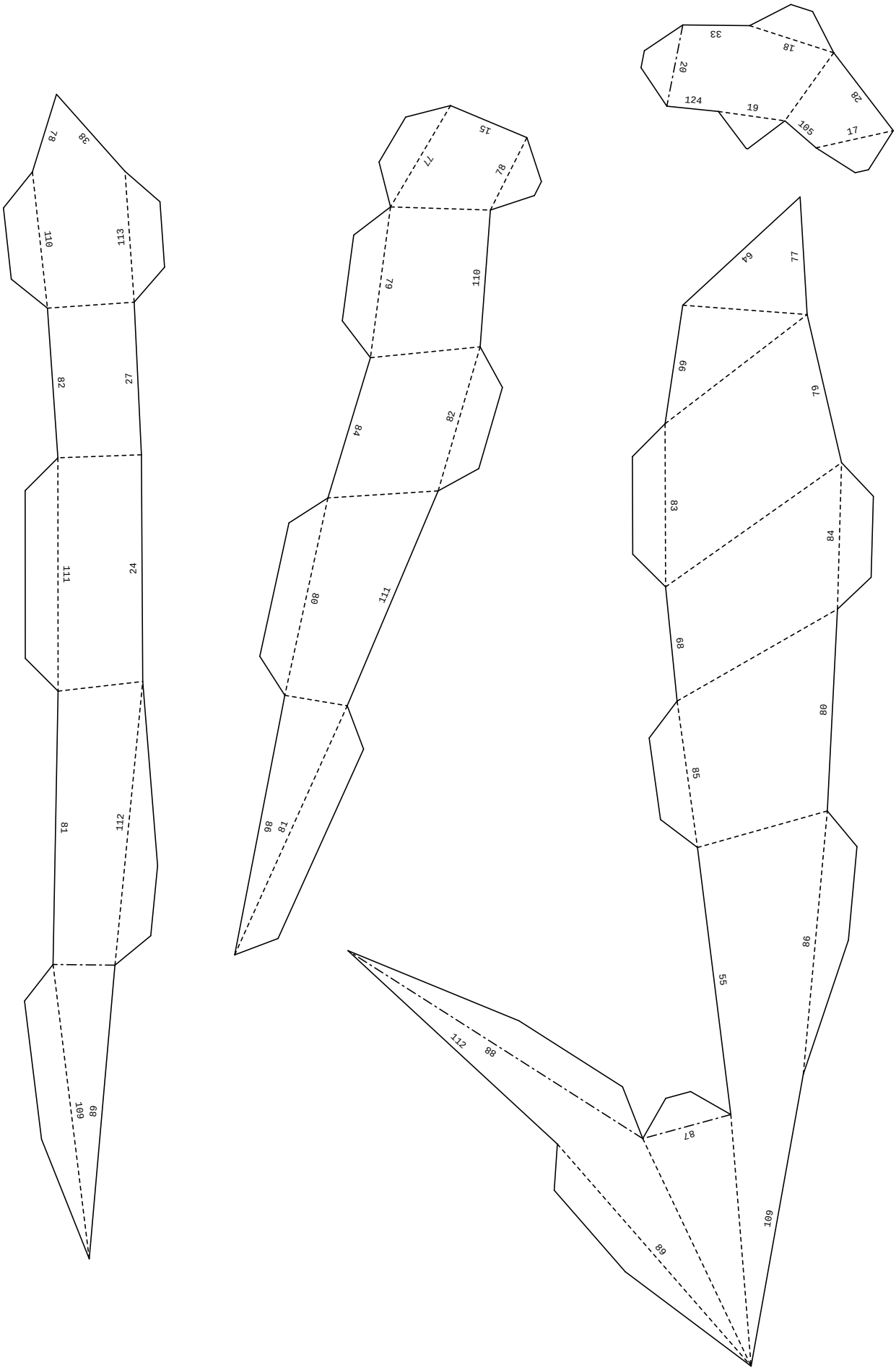
17
105
28
18
19
124
33
20
77
64
79
66
84
83
80
68
86
85
55
109
87
112
88
69
15
78
110
79
82
84
111
80
81
86
38
78
113
110
27
82
24
111
112
81
109
89

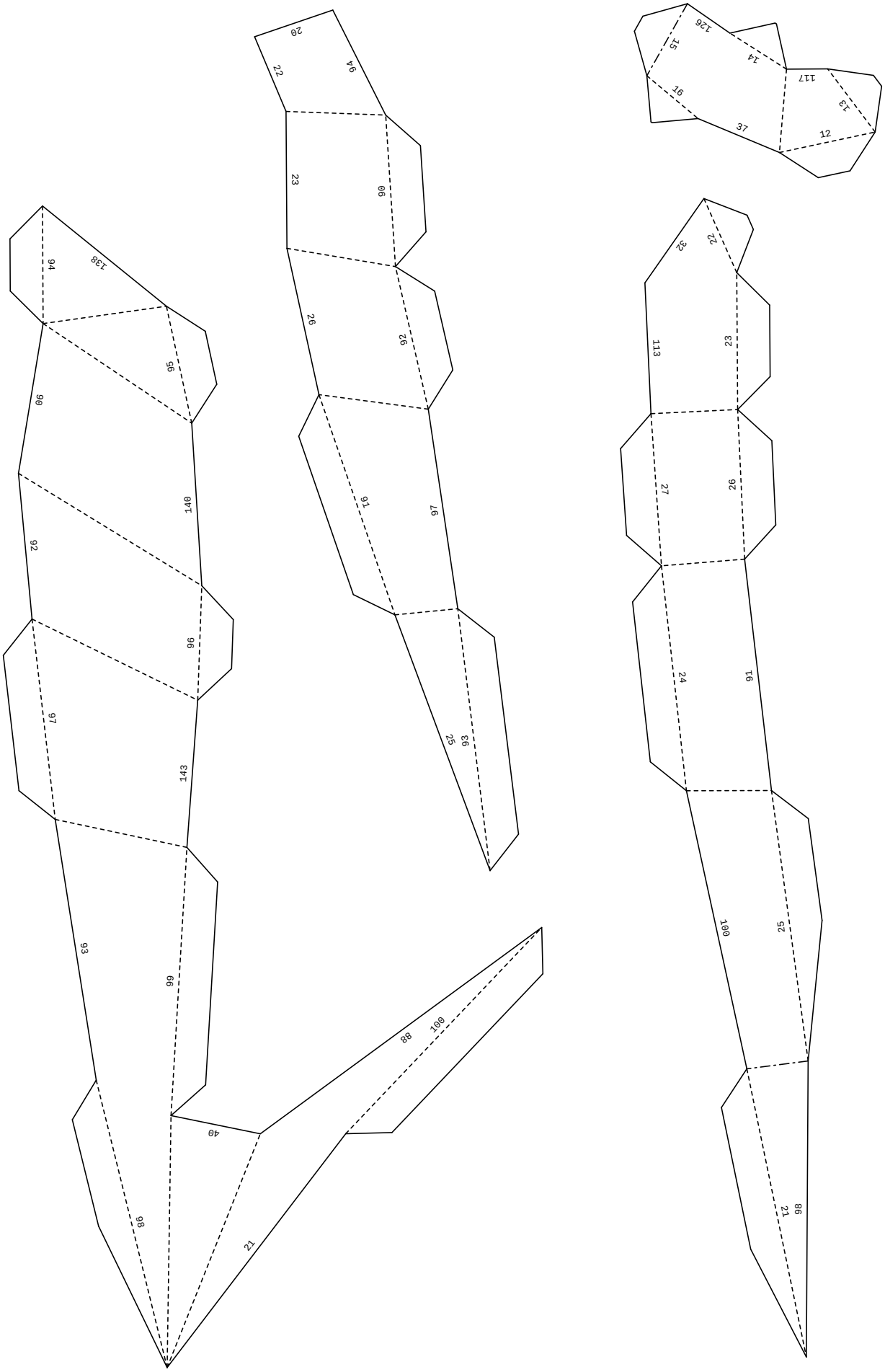
126
15
14
117
16
13
37
12
32
22
113
23
27
92
24
91
100
25
86
21
28
94
22
23
90
26
92
91
97
25
93
138
94
95
90
140
92
96
97
143
93
99
98
40
21
88
100