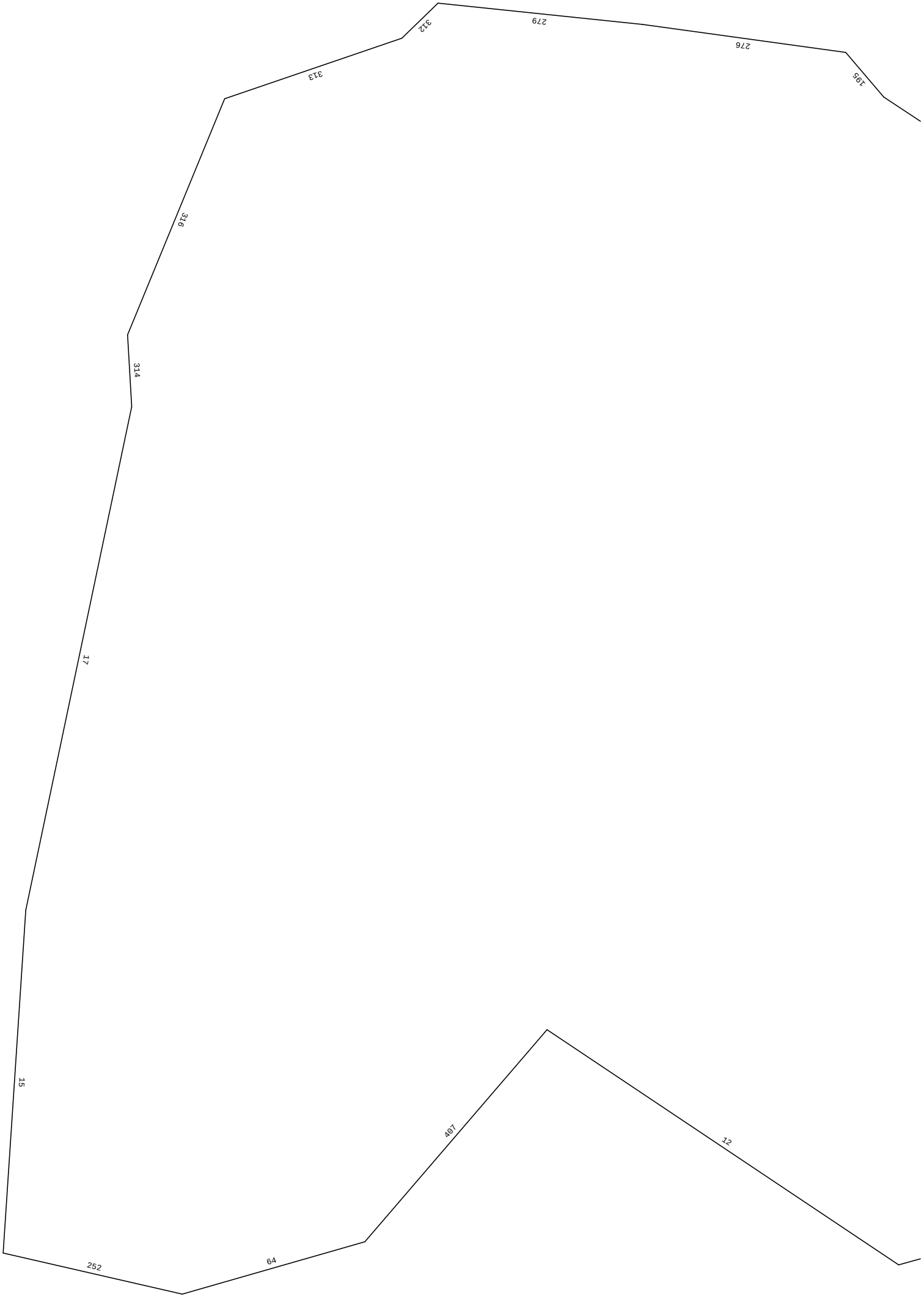

1/29 (row1 col1)

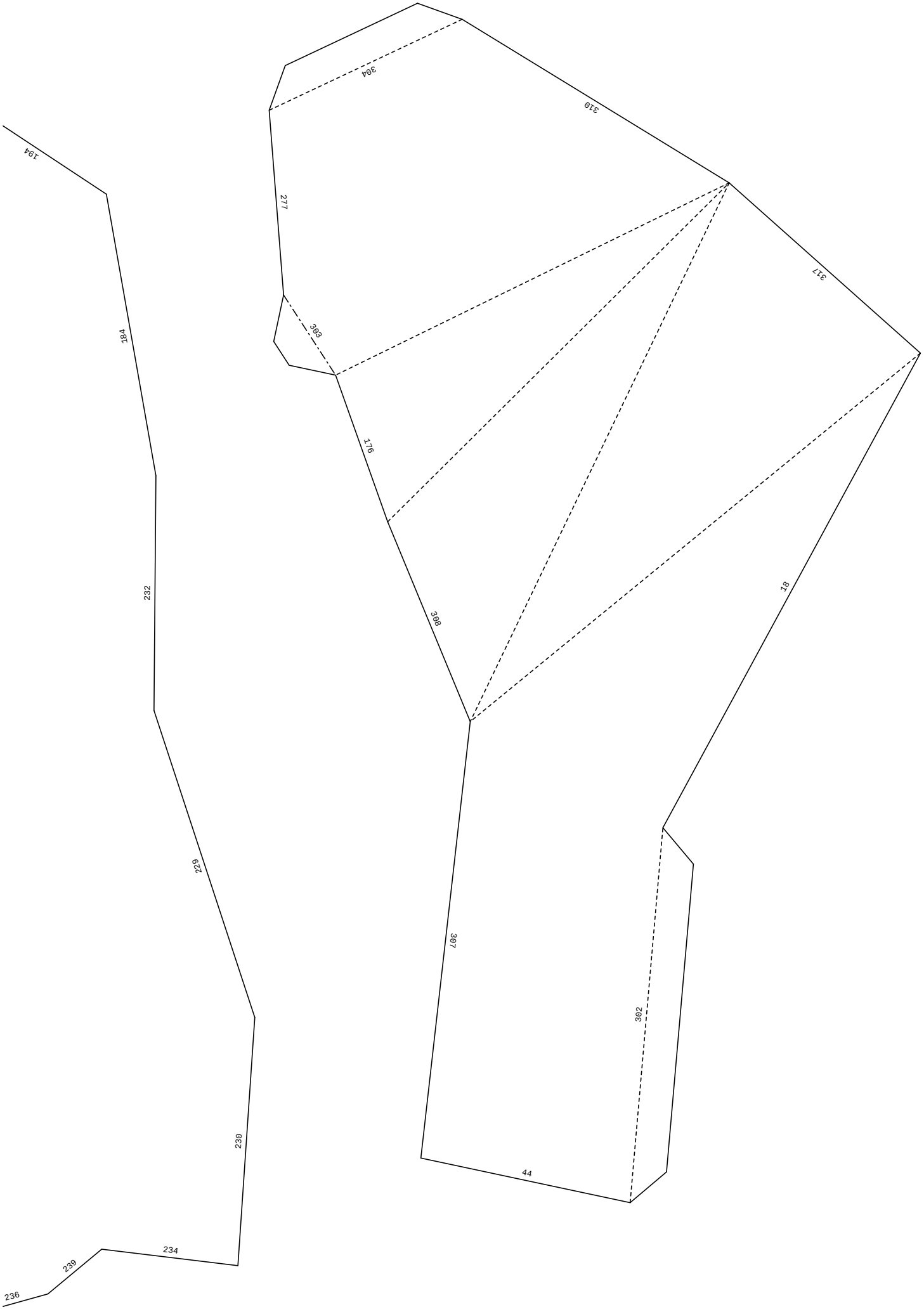
304
310
194
277
317
184
303
176
232
308
18
229
307
302
230
44
234
239
236

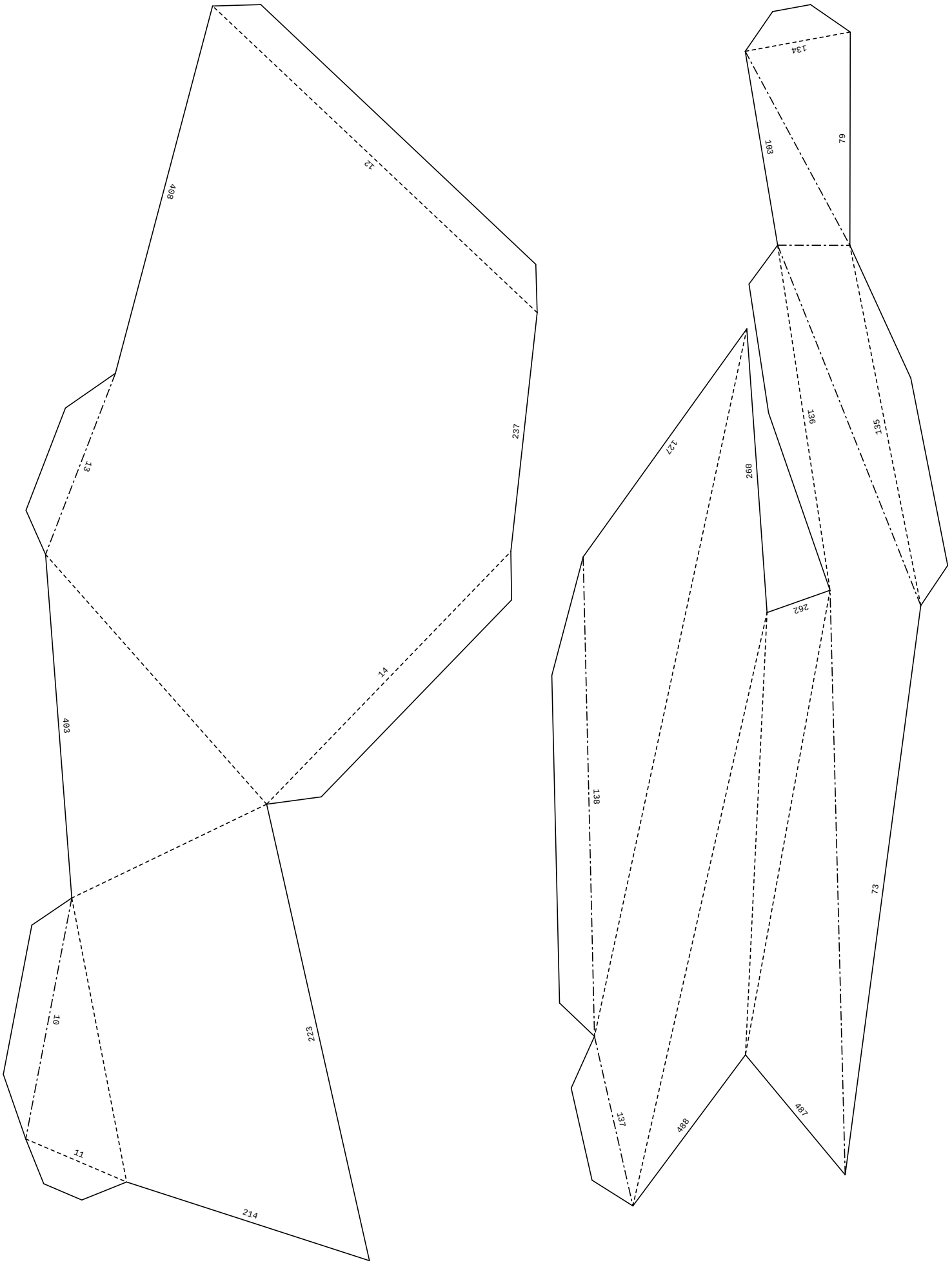
408
12
237
13
14
403
10
223
11
214
134
103
79
136
135
127
260
262
138
73
137
488
487

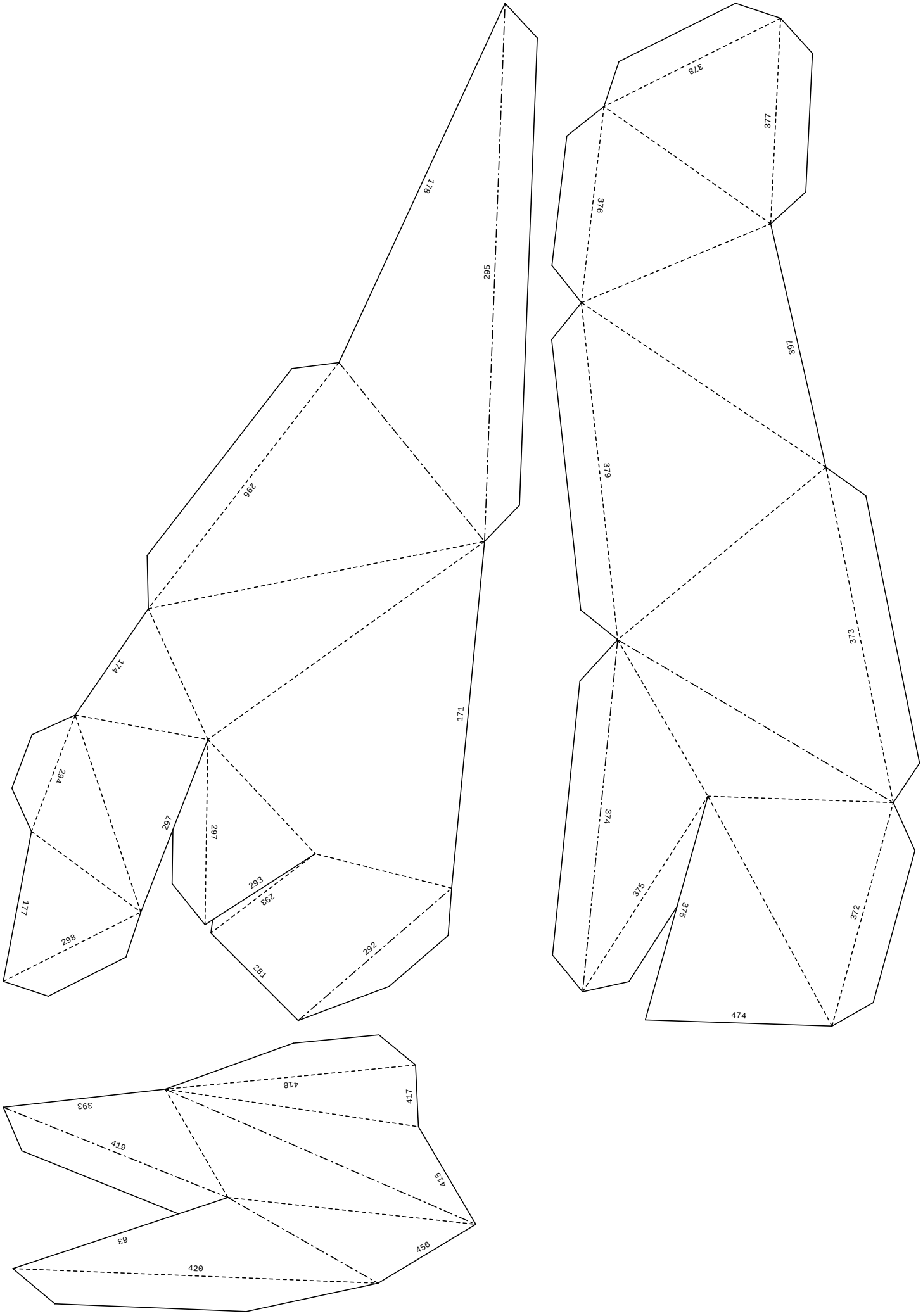

4/29 (row1 col4)

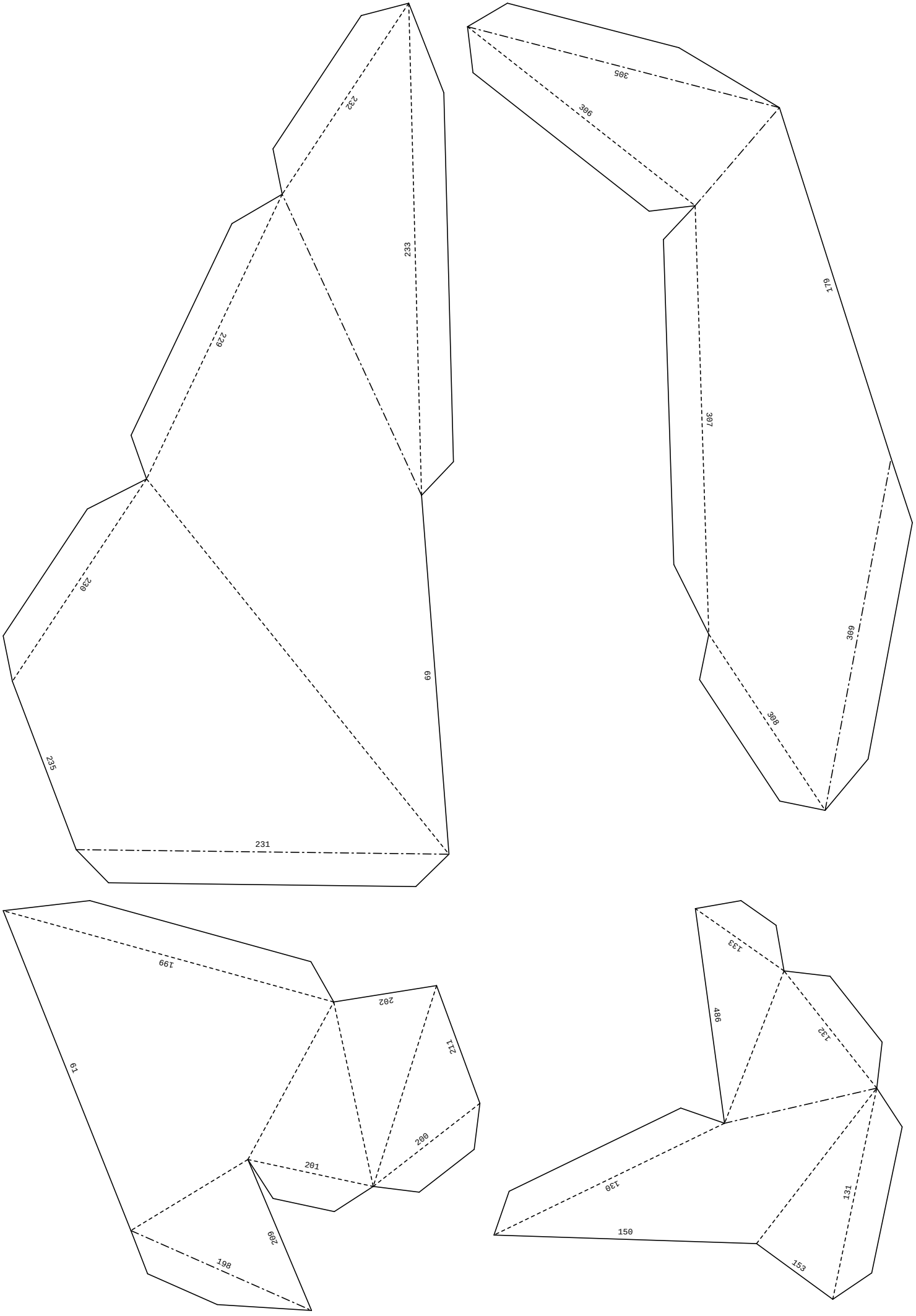

5/29 (row1 col5)

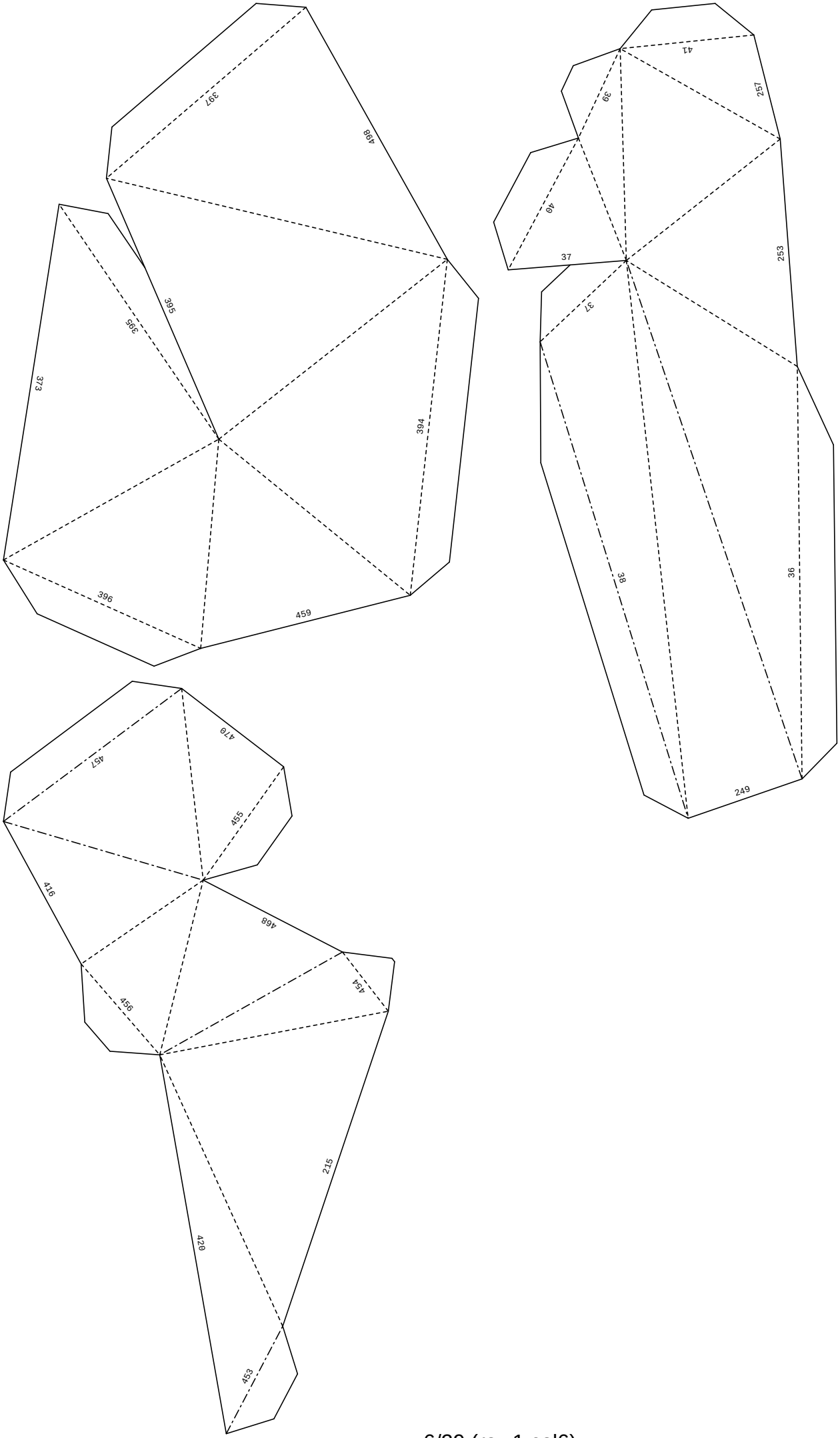
397
498
395
395
373
394
396
459
41
257
39
40
37
253
37
38
36
249
470
457
455
416
468
454
456
215
420
453

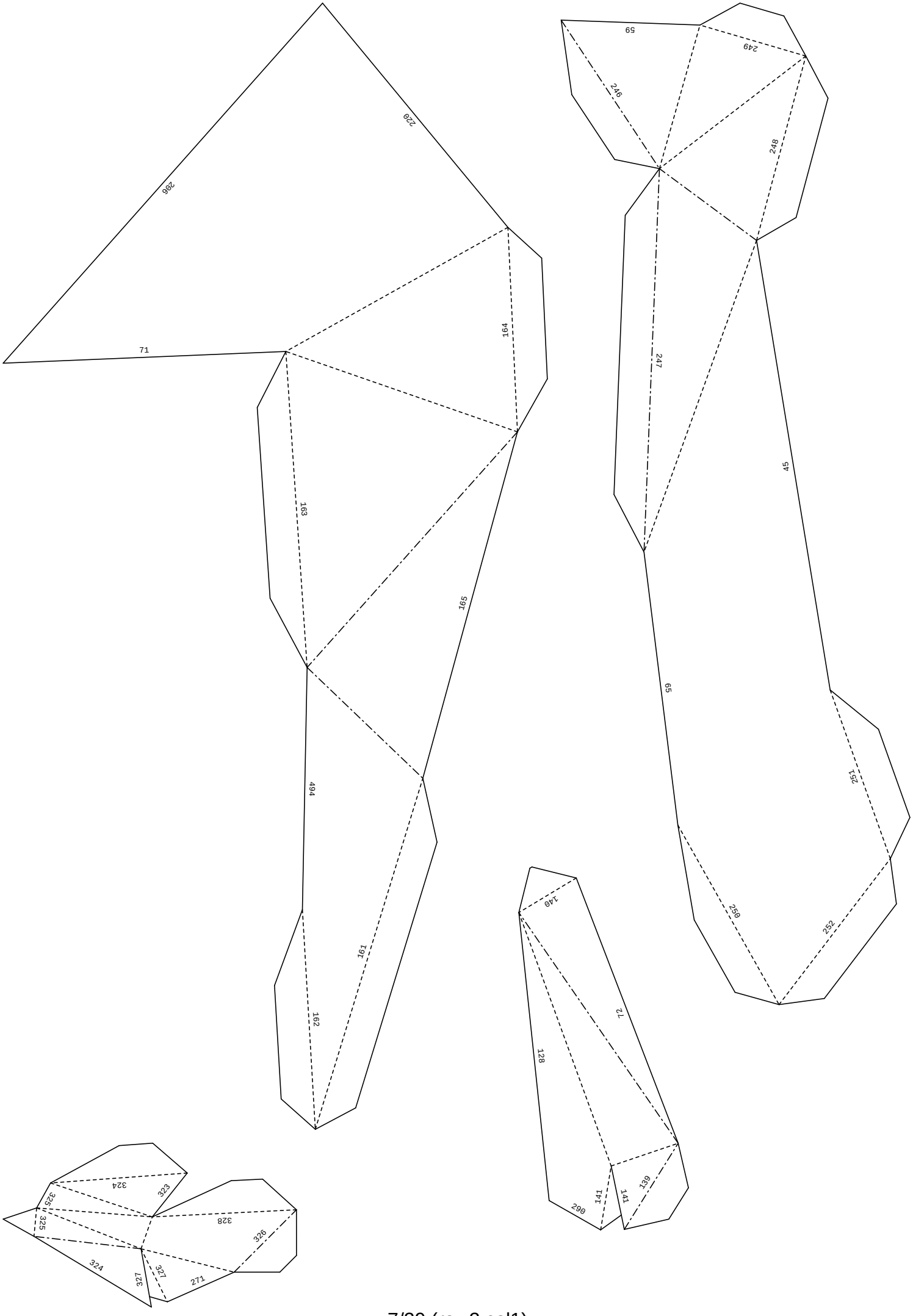
220
206
71
164
163
165
494
161
162
59
249
246
248
247
54
65
251
250
252
140
72
128
290
141
141
139
324
323
325
325
328
326
324
327
327
271

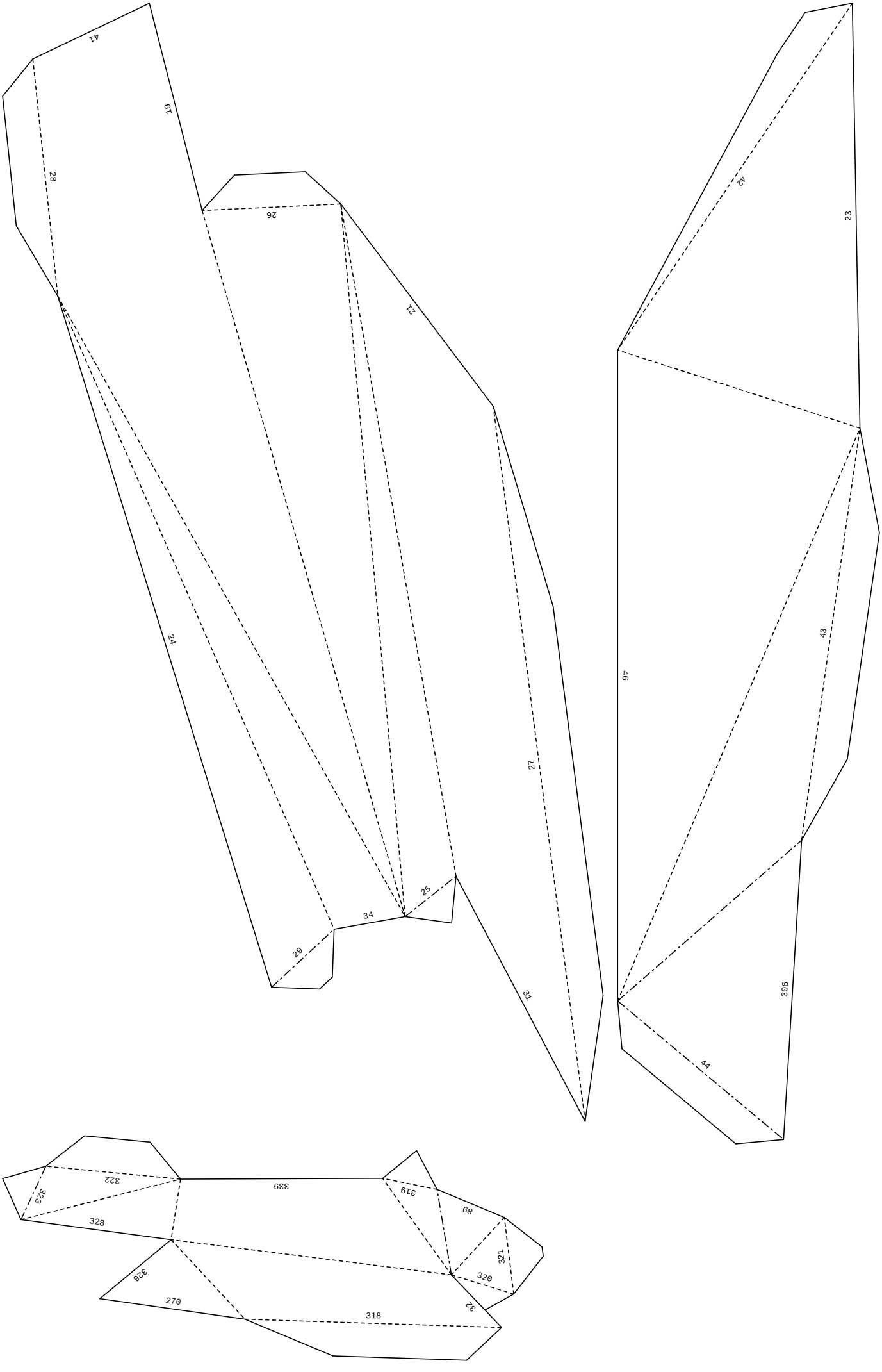
41
19
28
26
21
24
27
25
34
29
31
42
23
43
46
306
44
322
323
339
319
89
328
321
320
326
270
32
318

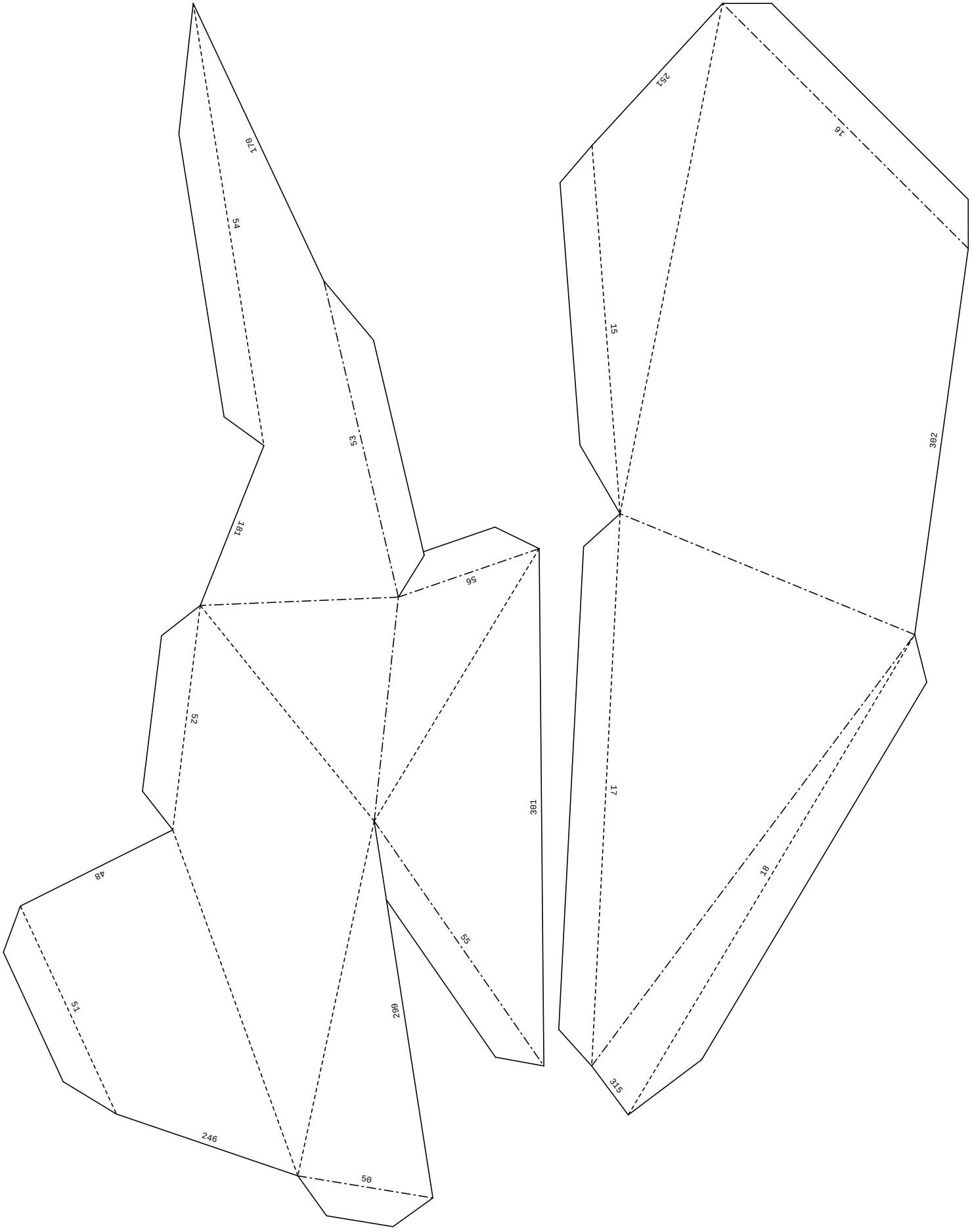
170
54
53
181
56
52
301
48
55
51
299
246
50
251
16
15
302
17
18
315

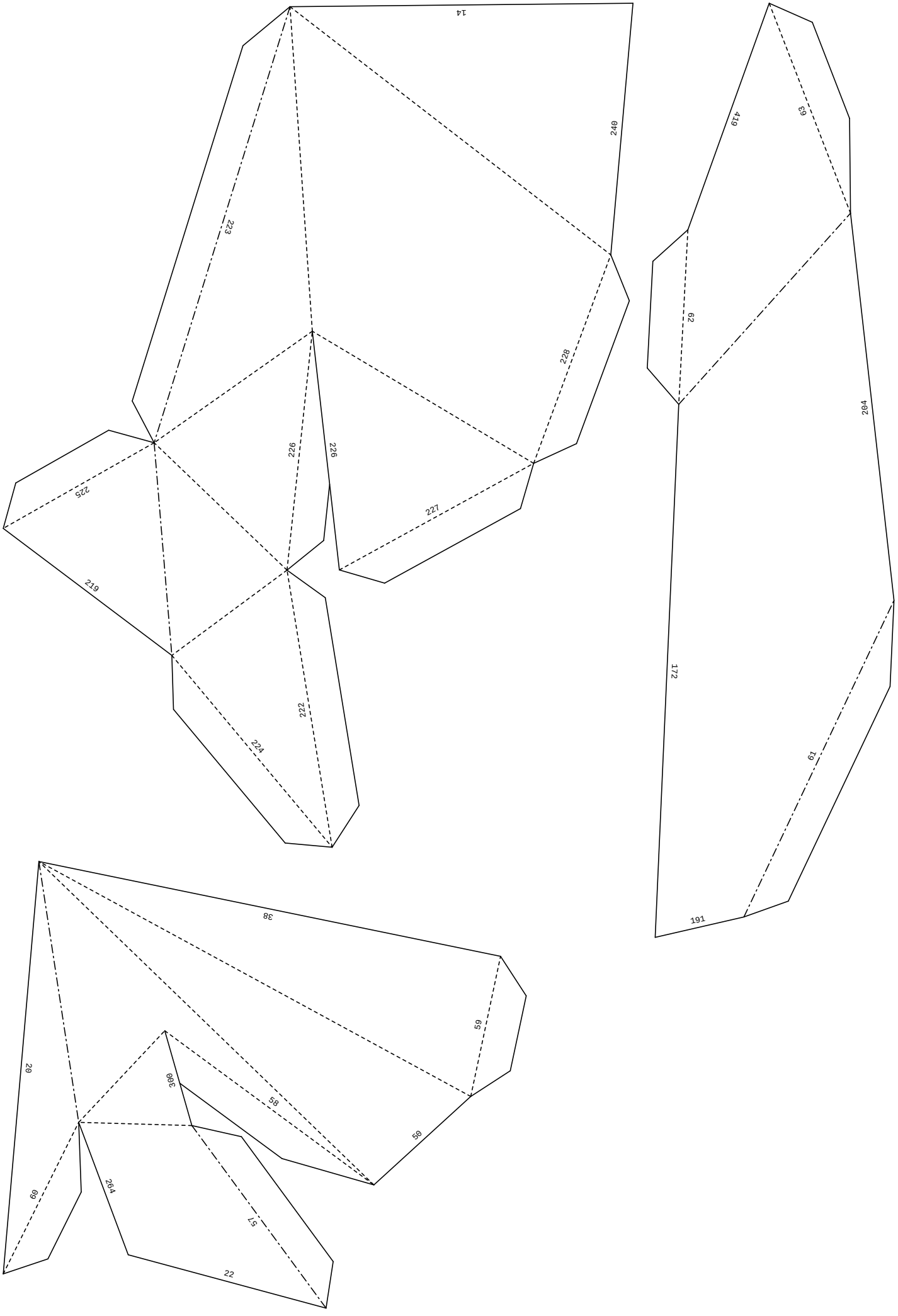
14
240
223
228
226
226
225
227
219
222
224
419
63
62
204
172
61
191
38
59
20
300
58
50
60
264
57
22

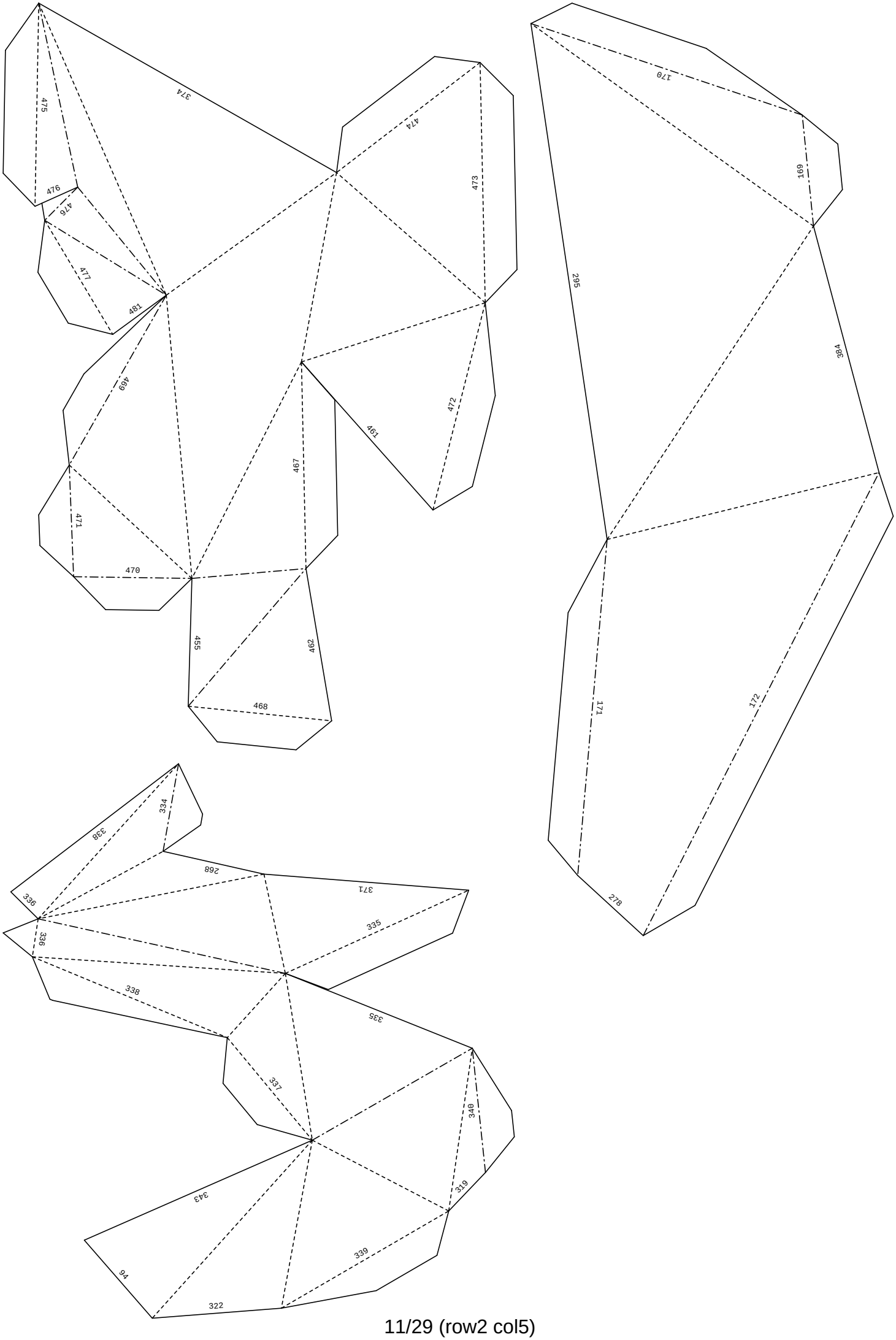

11/29 (row2 col5)

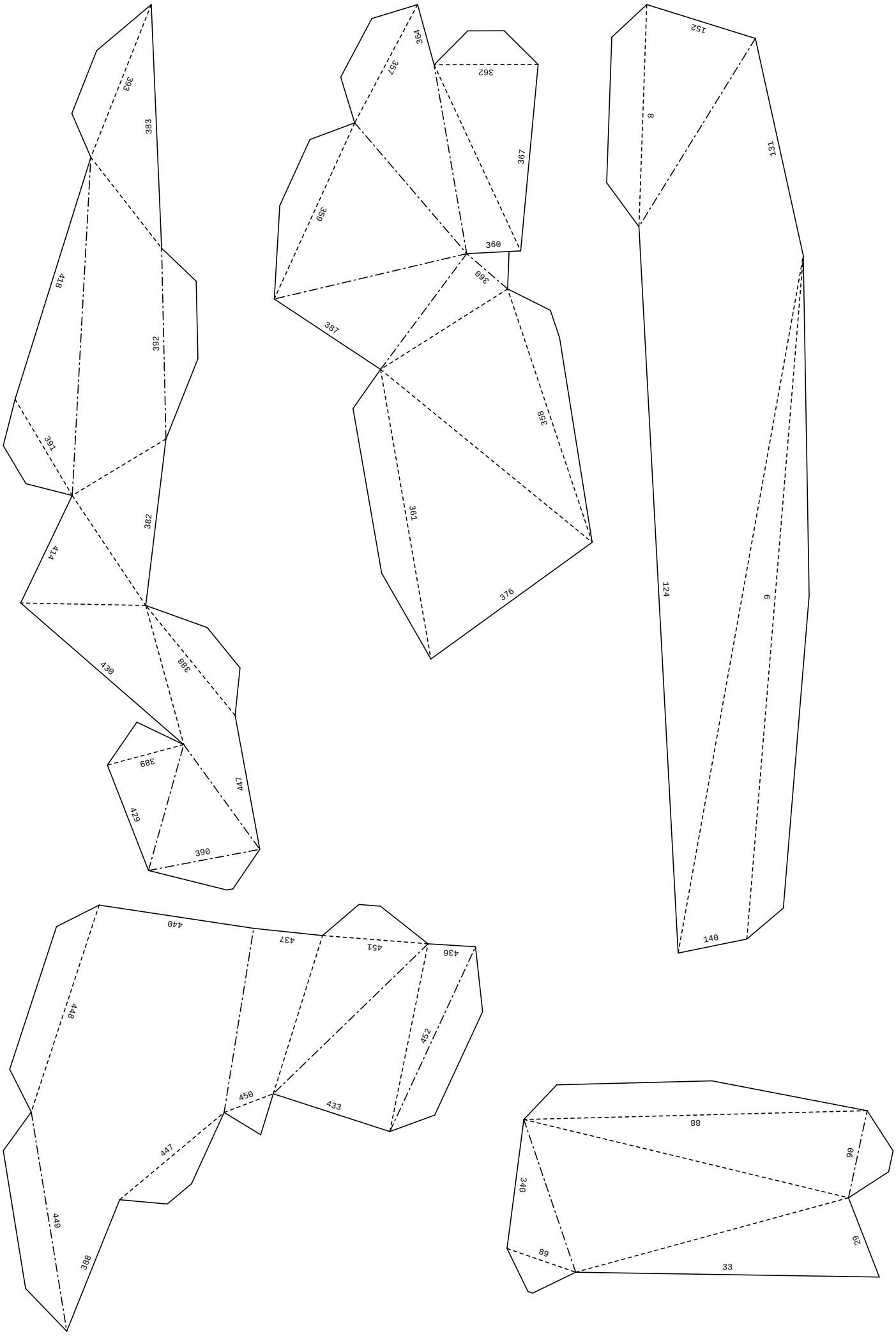
393
383
418
392
391
382
414
430
388
389
447
429
390
364
357
362
367
359
360
387
358
361
376
152
8
131
124
6
140
440
437
451
436
448
452
450
433
447
449
388
88
90
340
29
68
33

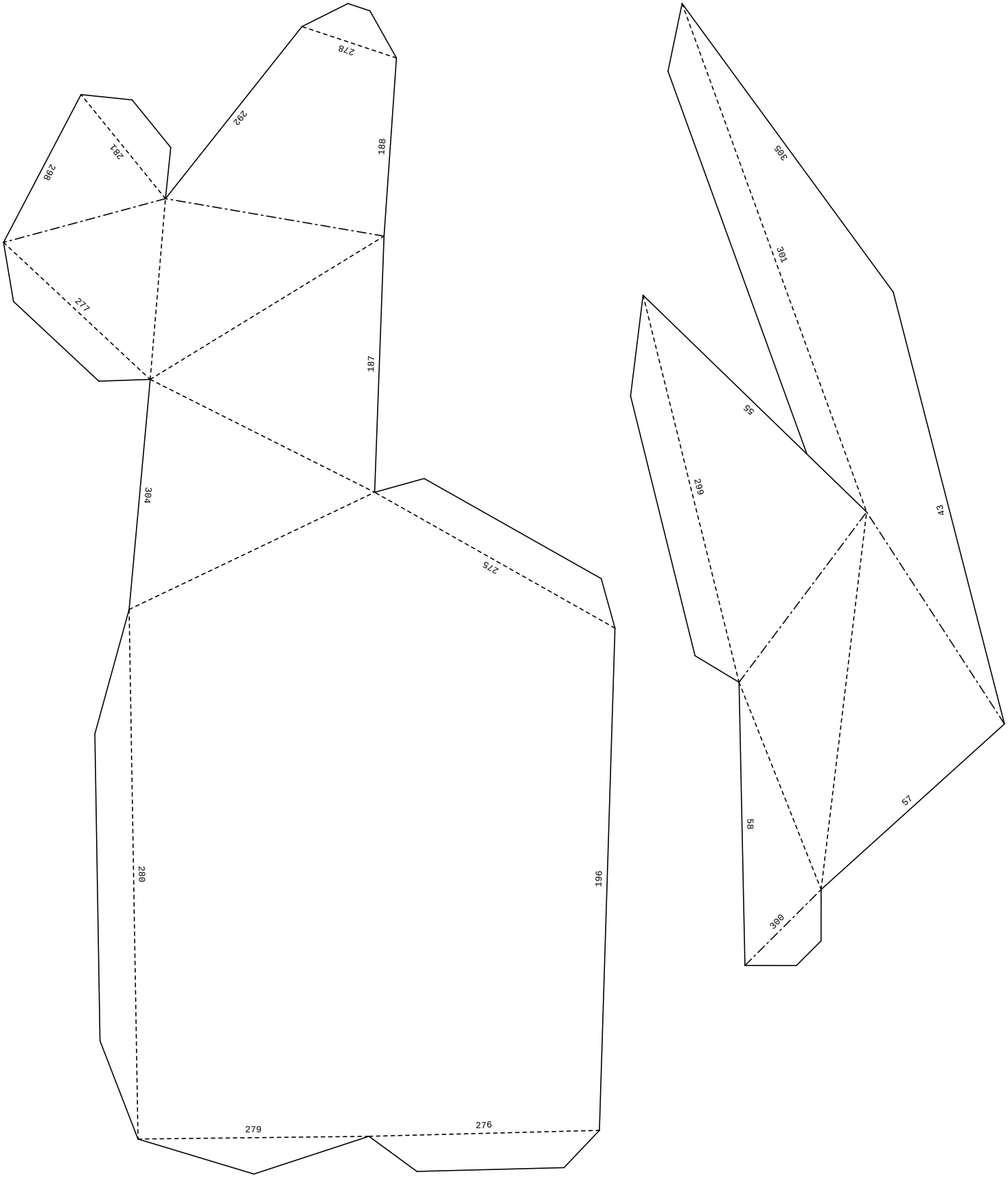
278
292
188
261
298
277
187
304
275
280
196
279
276
305
301
55
299
43
58
57
300

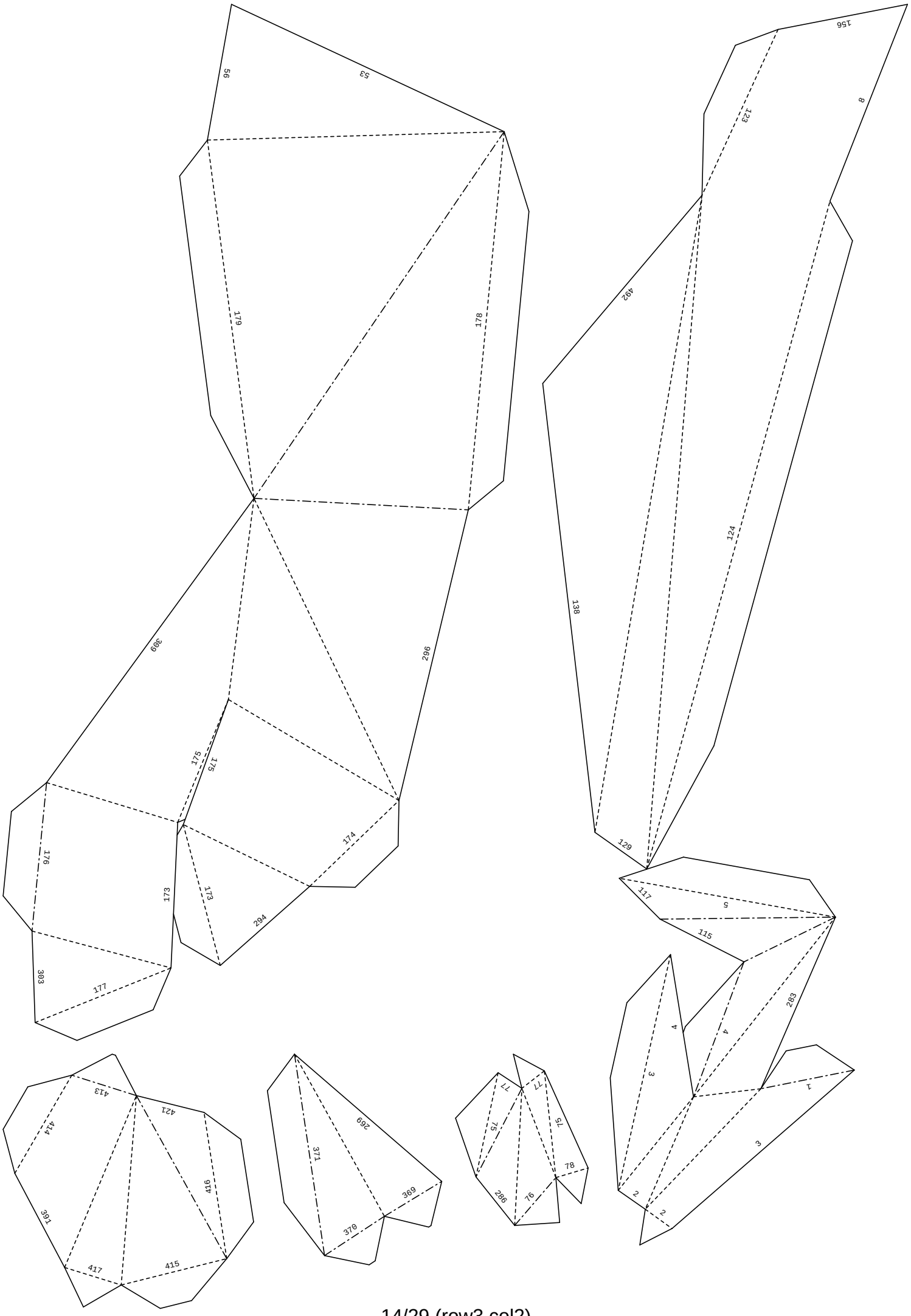

14/29 (row3 col2)

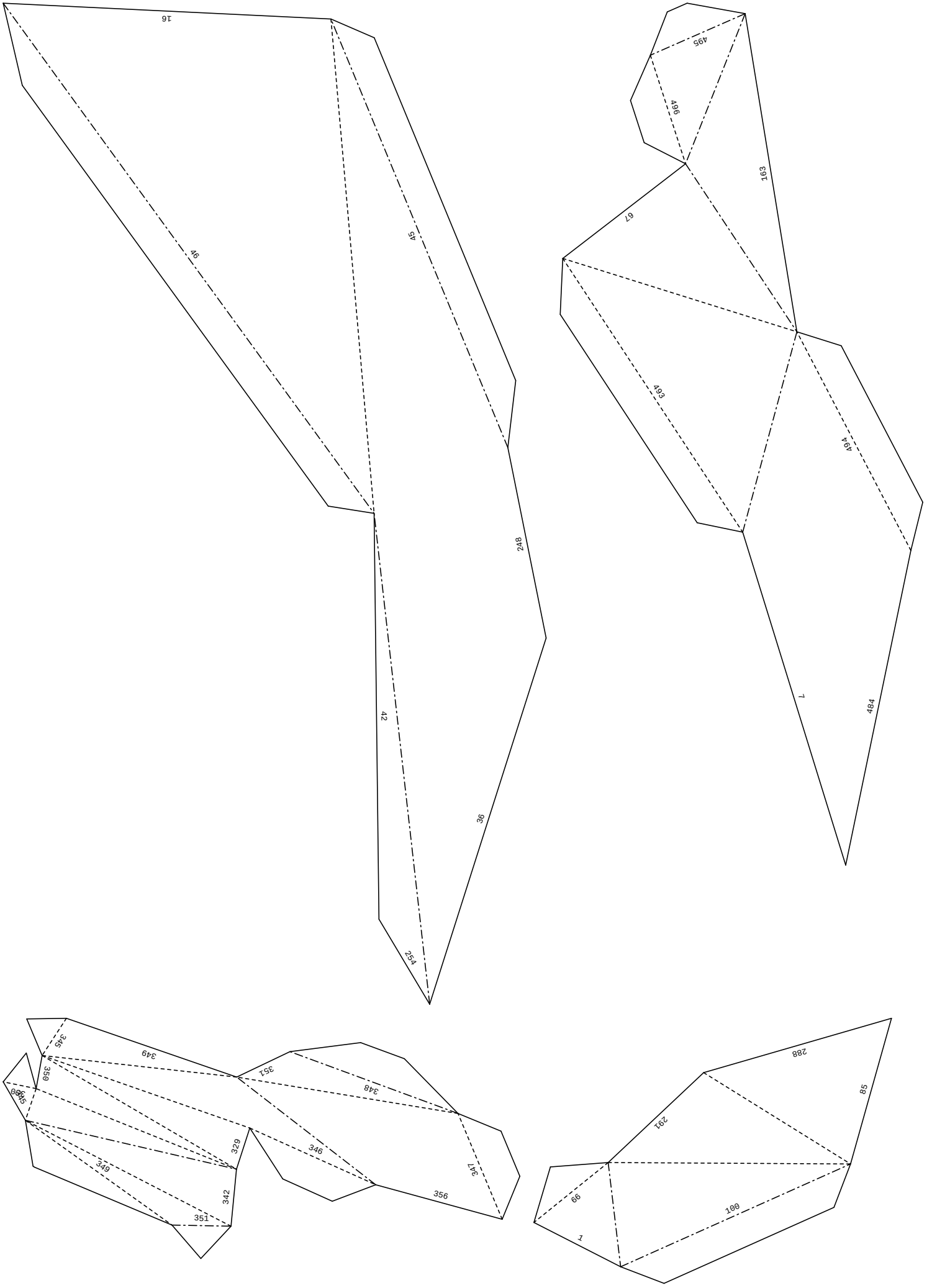
16
46
45
248
42
36
254
495
496
163
67
493
494
7
484
345
349
350
351
348
329
346
347
342
356
288
85
291
99
100
1

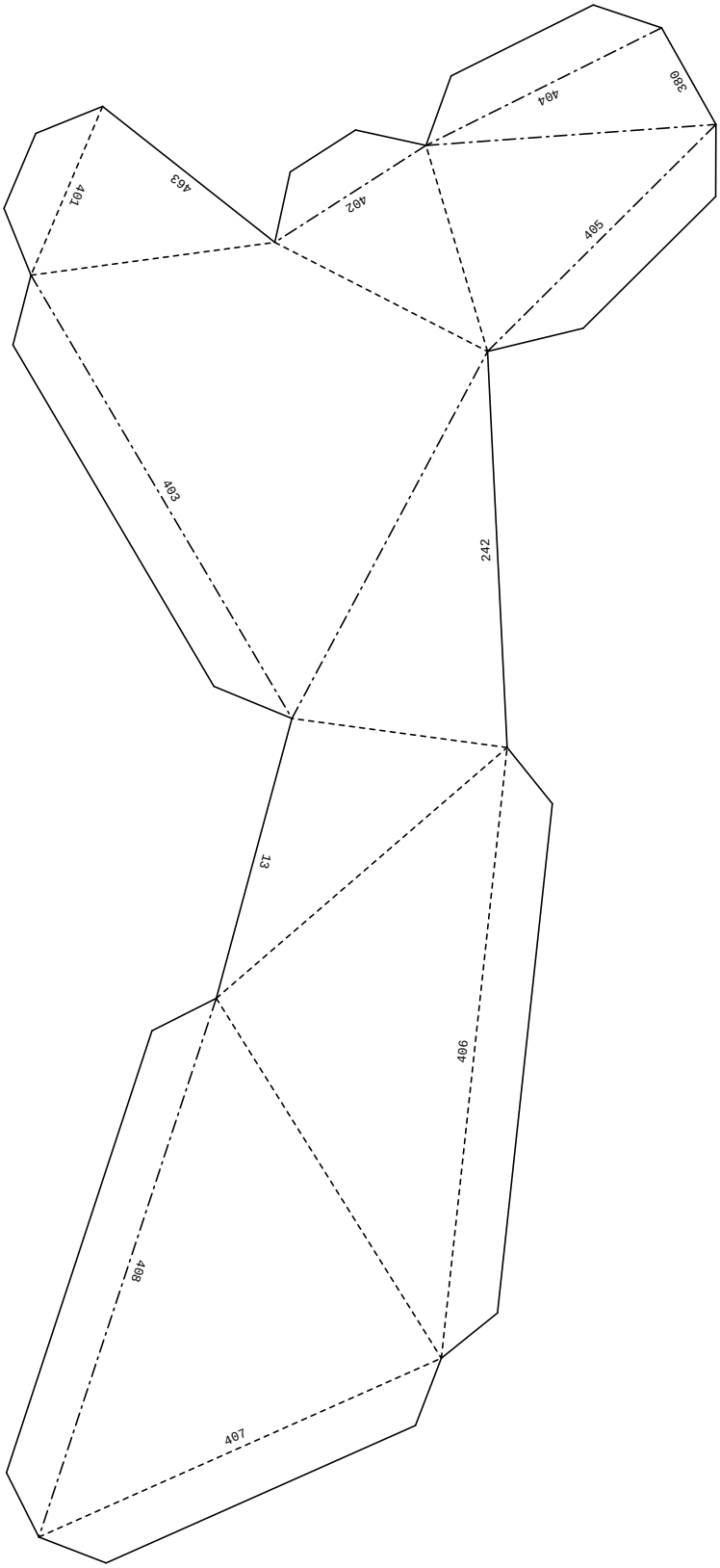
404
380
401
403
402
405
403
242
13
406
408
407

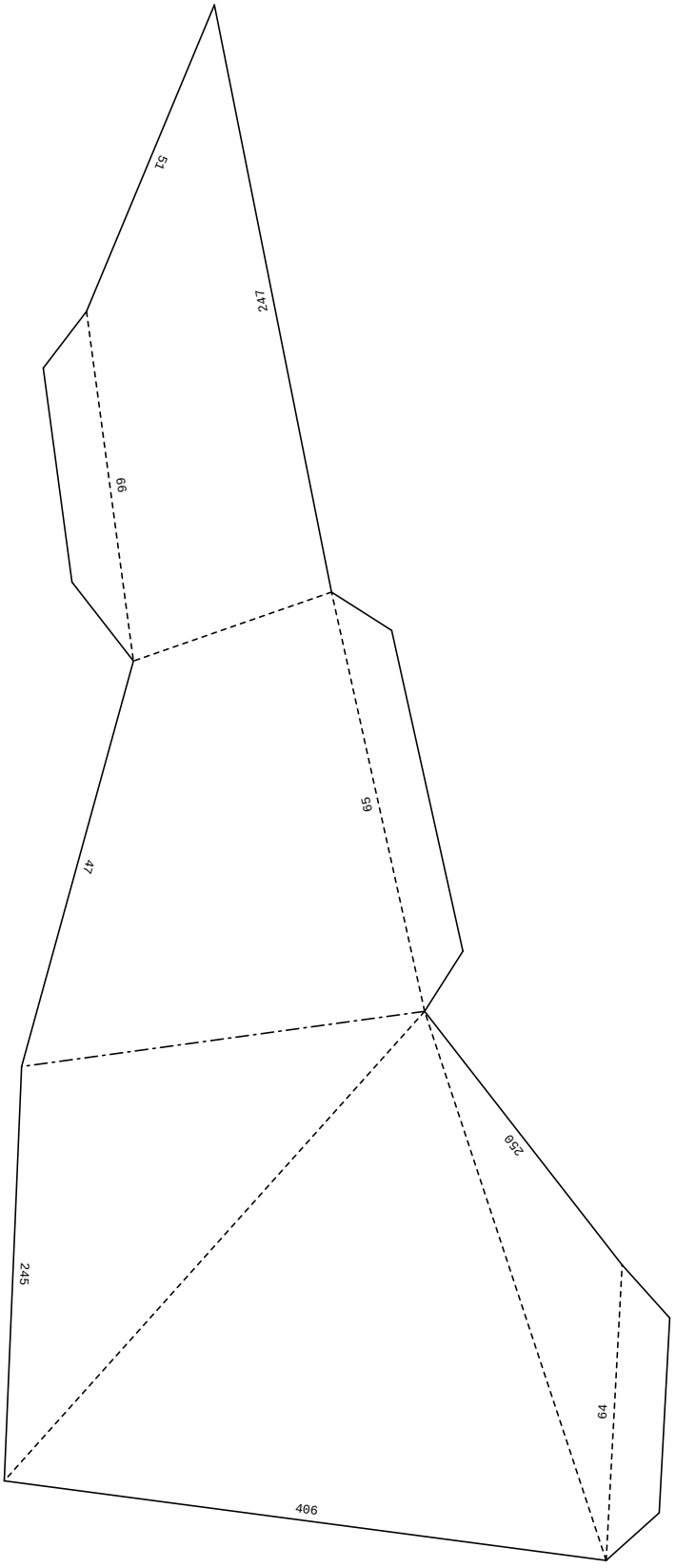
51
247
99
65
47
250
245
64
406

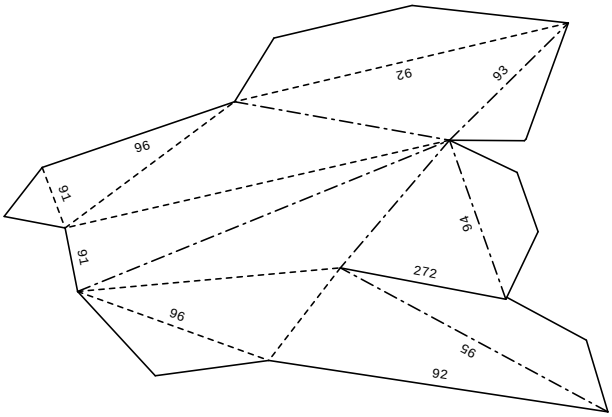
92
93
96
91
94
91
272
96
95
92

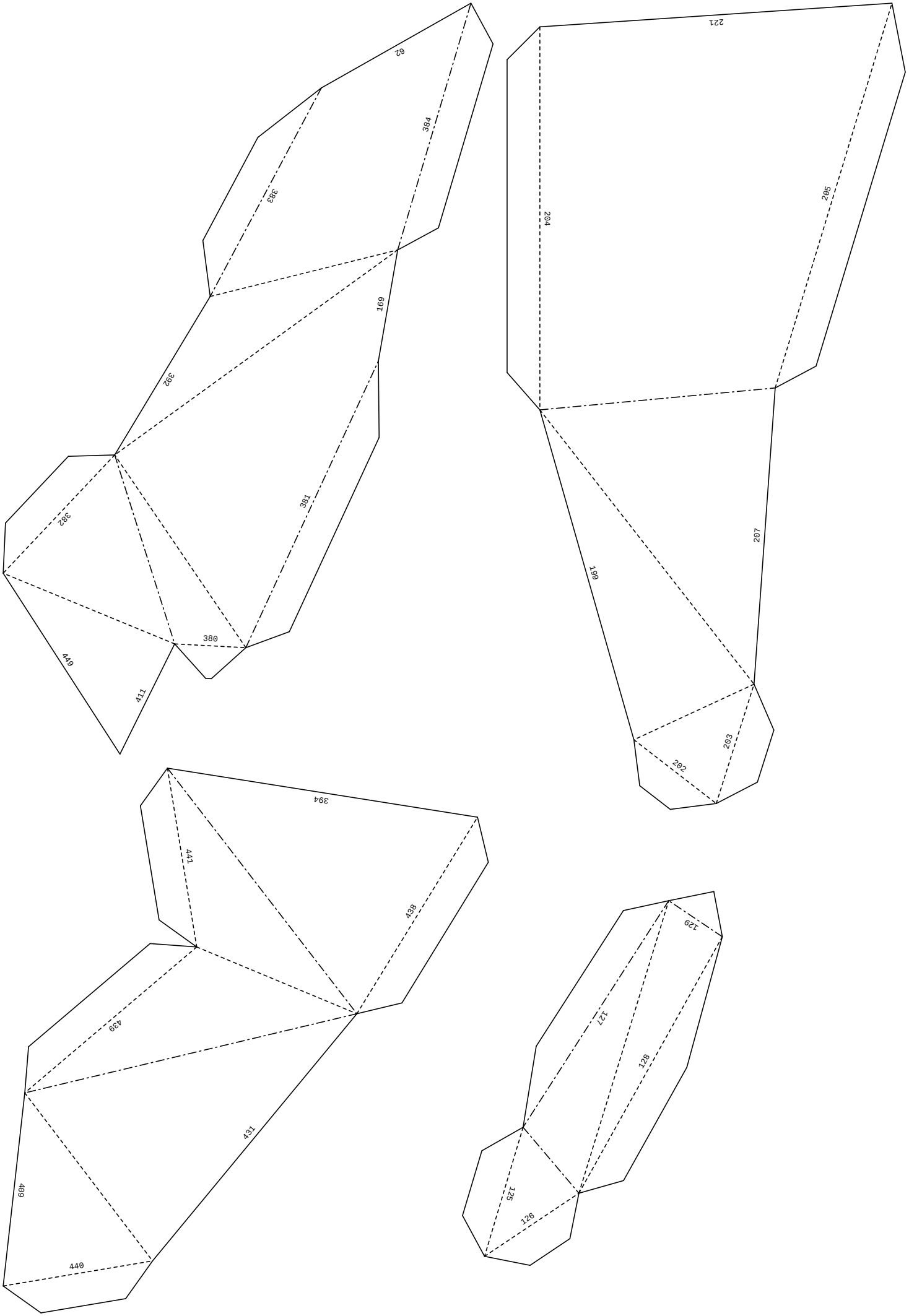
62
384
383
169
392
382
381
380
449
411
221
204
205
207
199
203
202
394
441
438
439
431
409
440
129
127
128
125
126

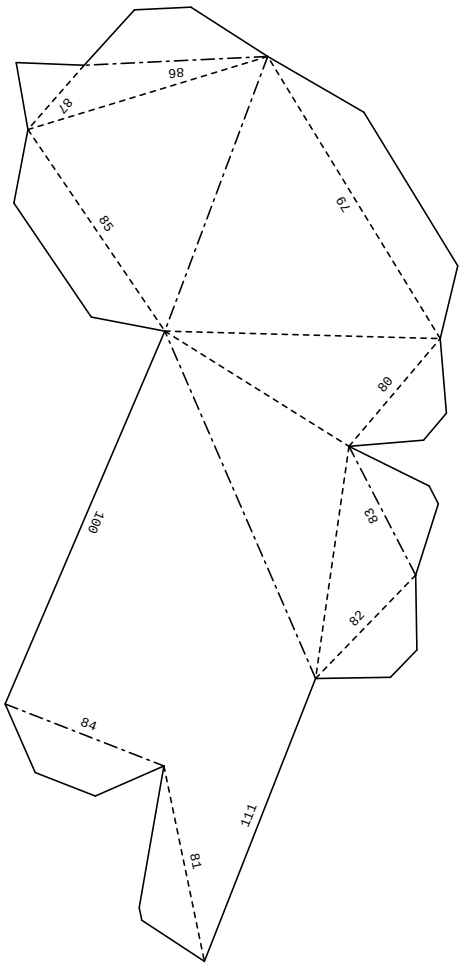
86
87
85
79
80
100
83
82
84
111
81

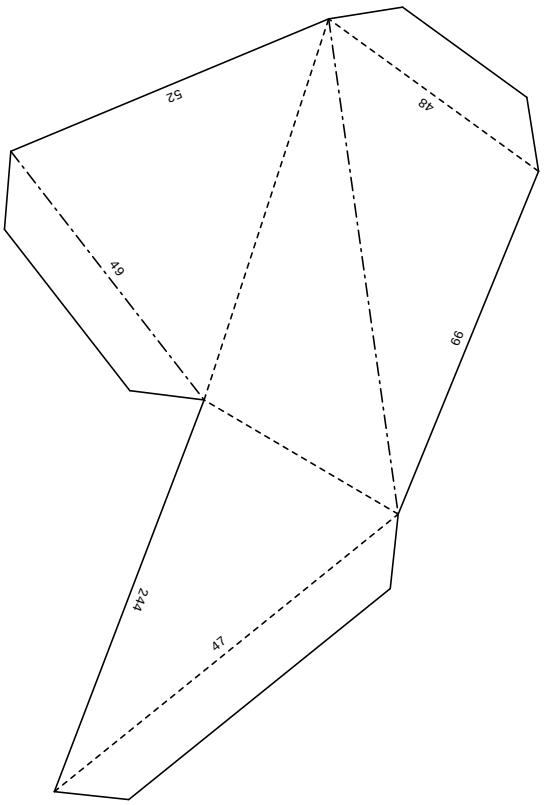
52
48
49
99
244
47

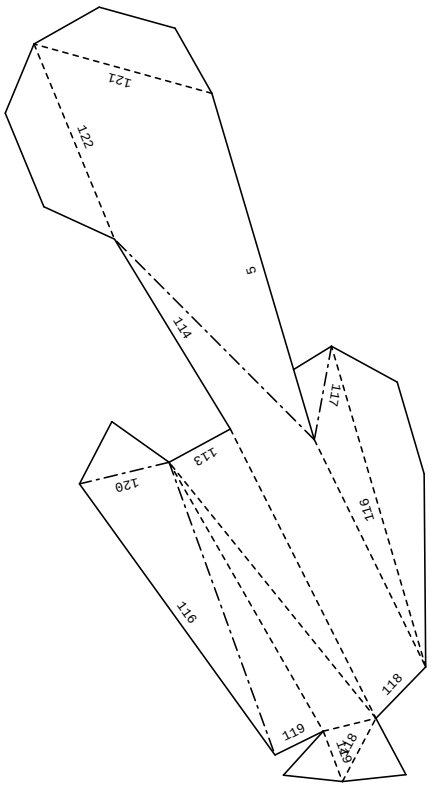
121
122
5
114
117
113
116
120
116
118
119
118

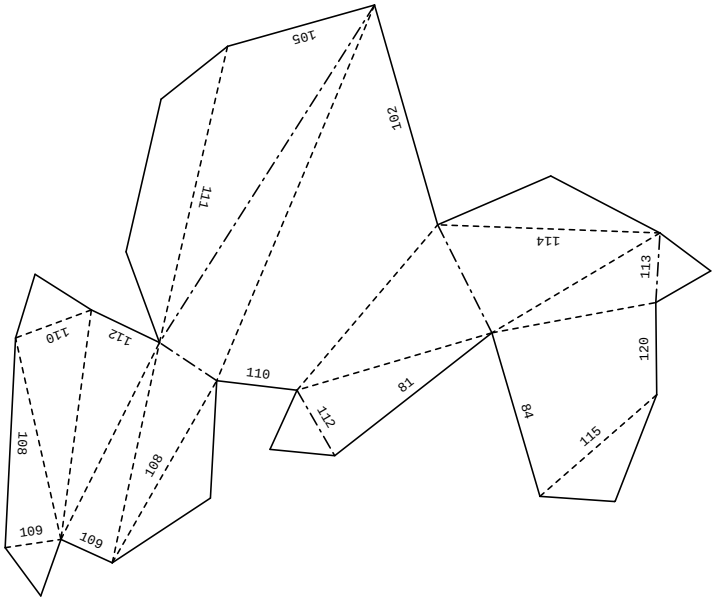
105
102
111
114
113
110
112
120
81
84
115
110
112
108
108
109
109

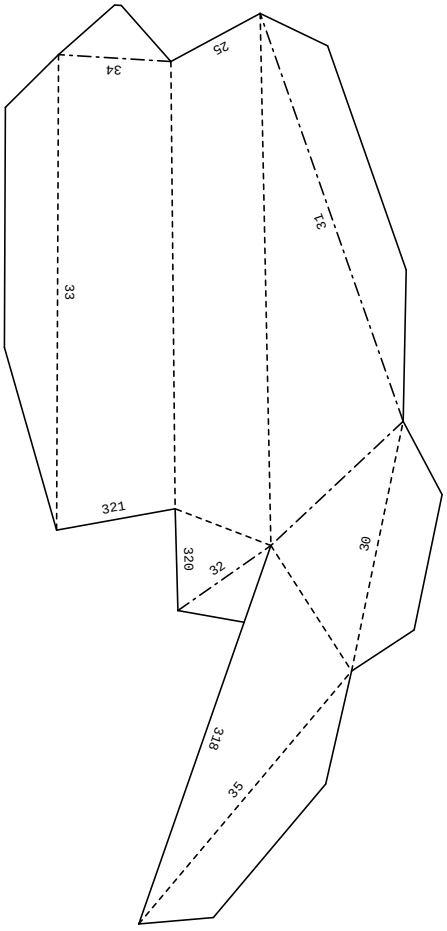
34
25
31
33
321
320
32
30
318
35

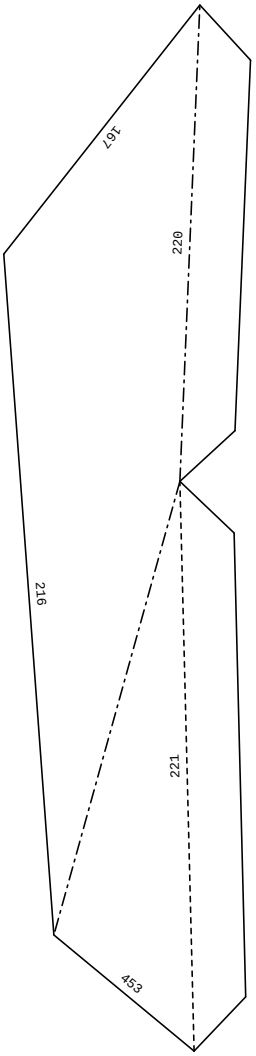
167
220
216
221
453

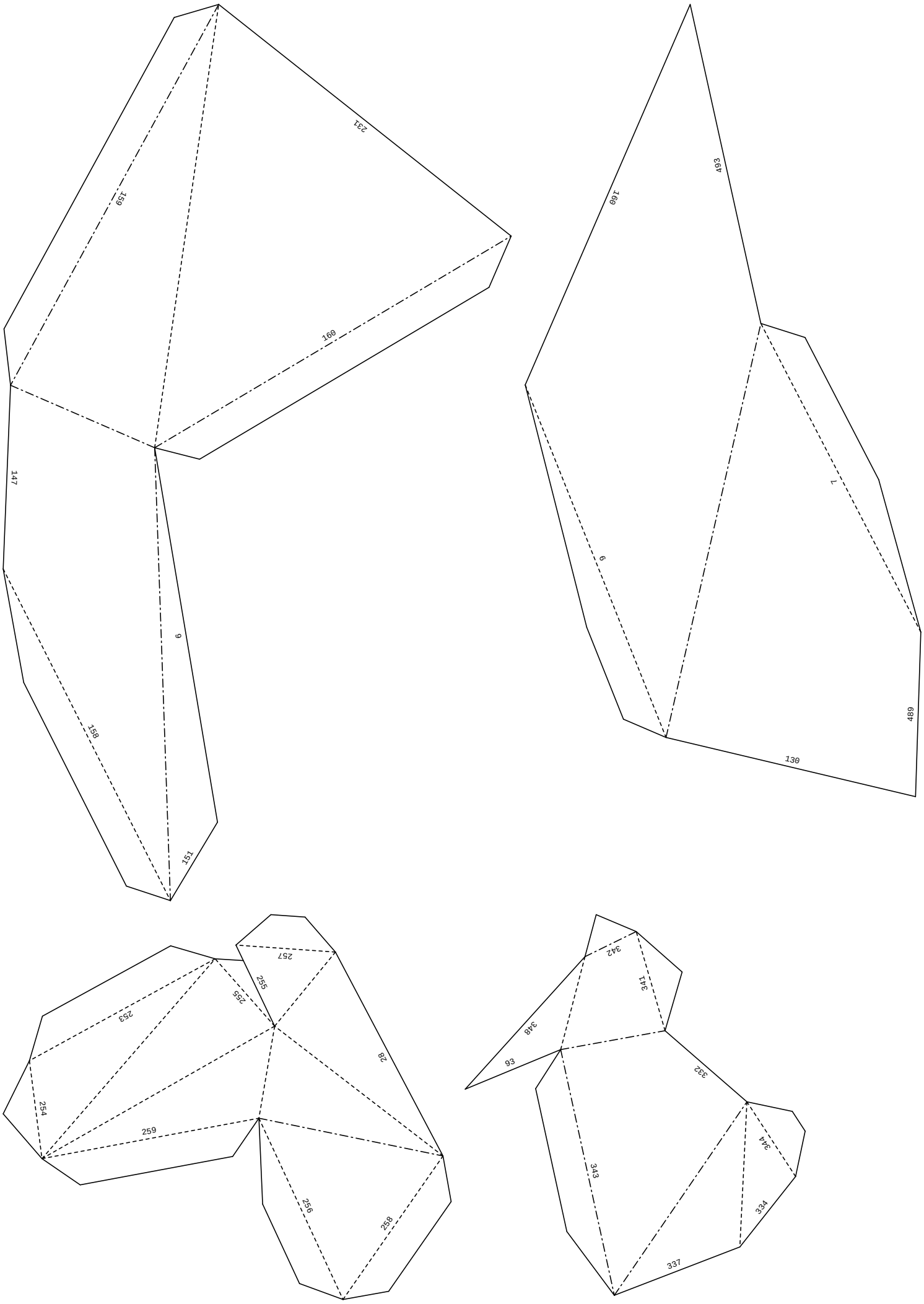
231
159
160
147
9
158
151
493
160
1
9
489
130
257
255
255
253
28
254
259
256
258
342
341
348
93
332
344
343
334
337

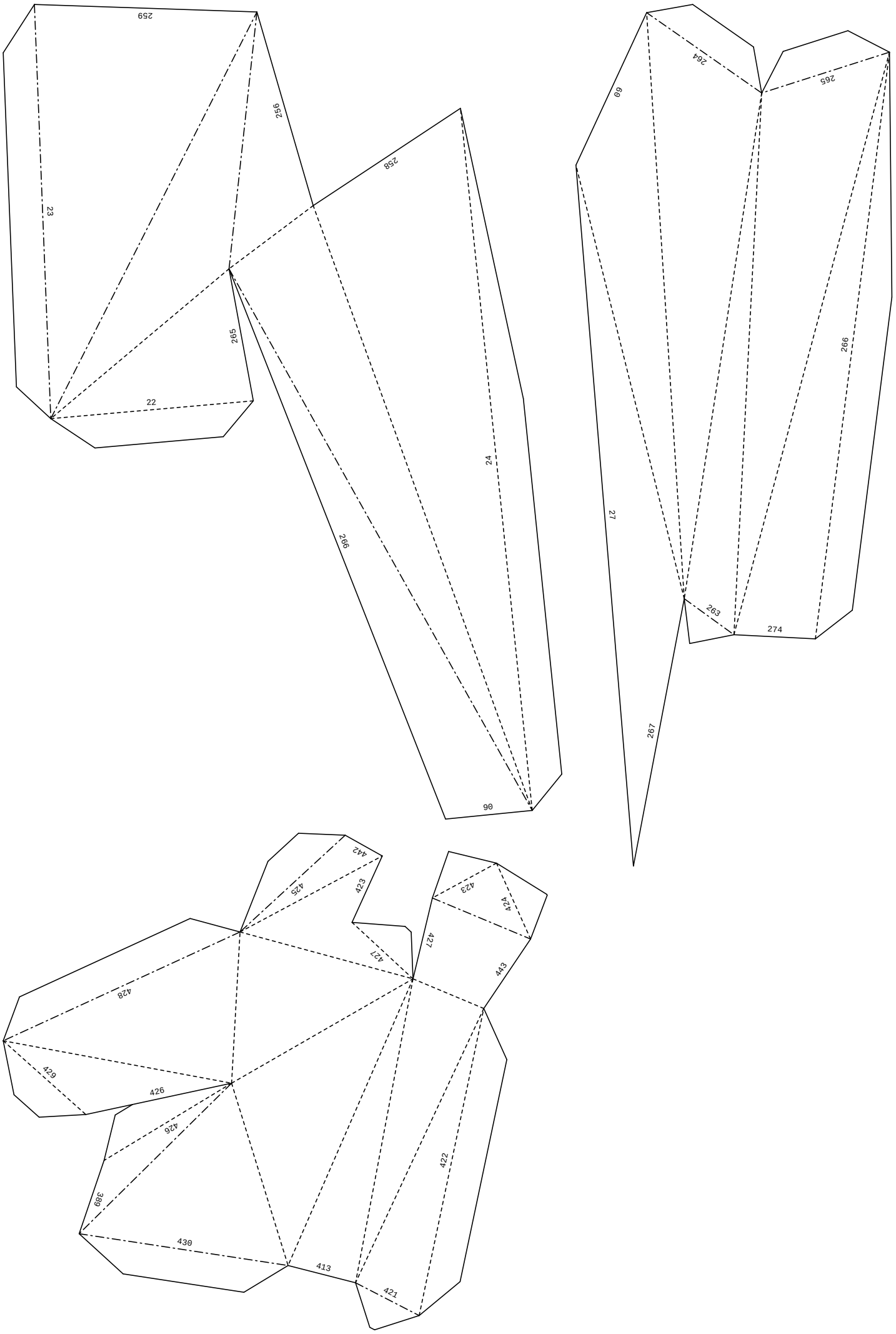
259
256
23
258
265
22
24
266
90
60
264
265
27
266
263
274
267
42
425
423
423
424
427
427
443
428
429
426
426
389
430
413
422
421

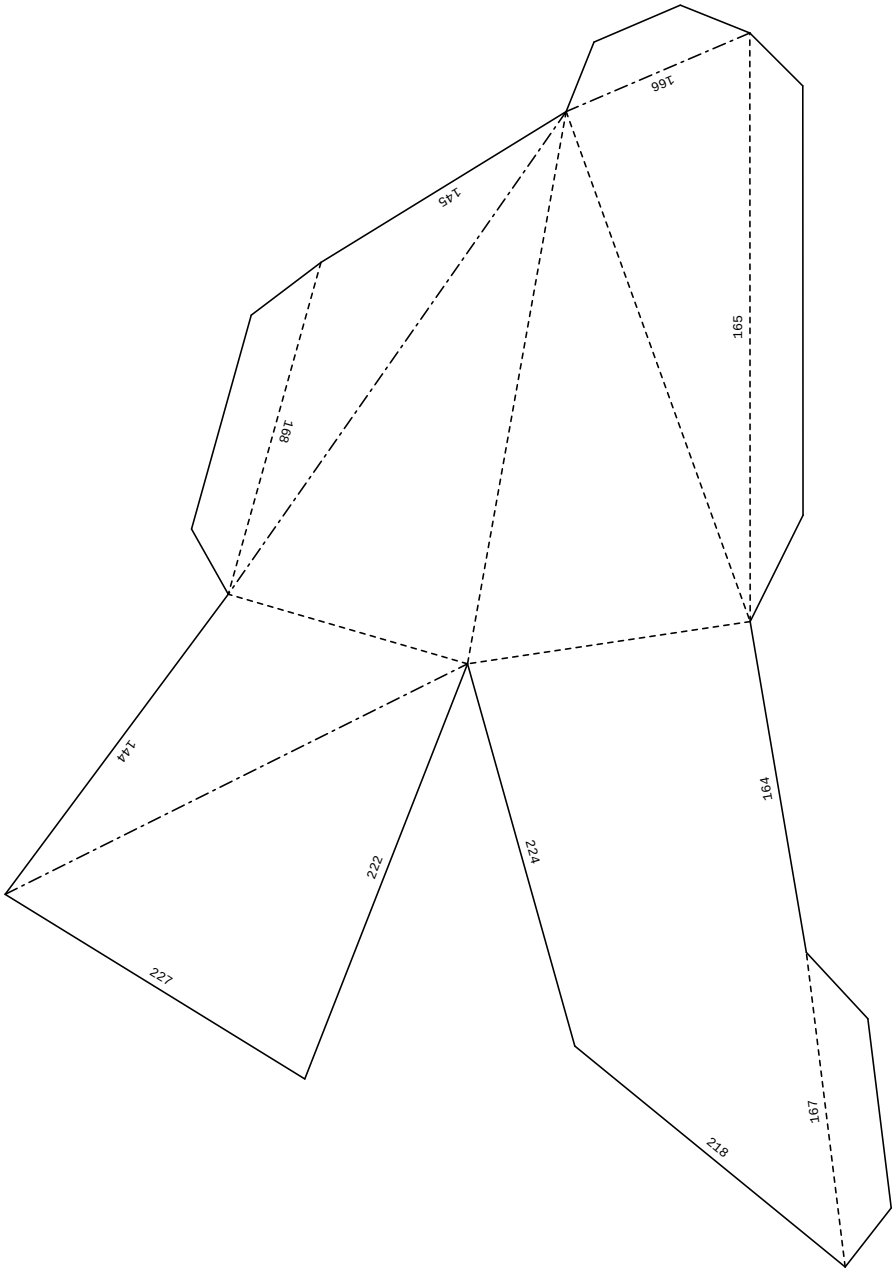
166
145
165
161
144
164
222
224
227
167
218

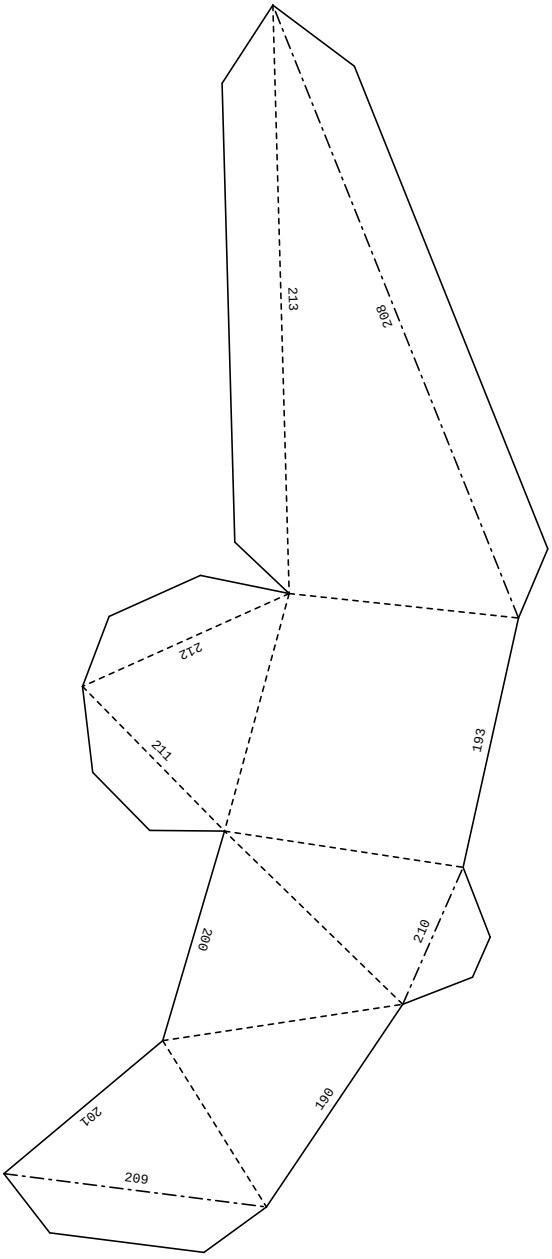
213
208
212
211
193
200
210
201
190
209

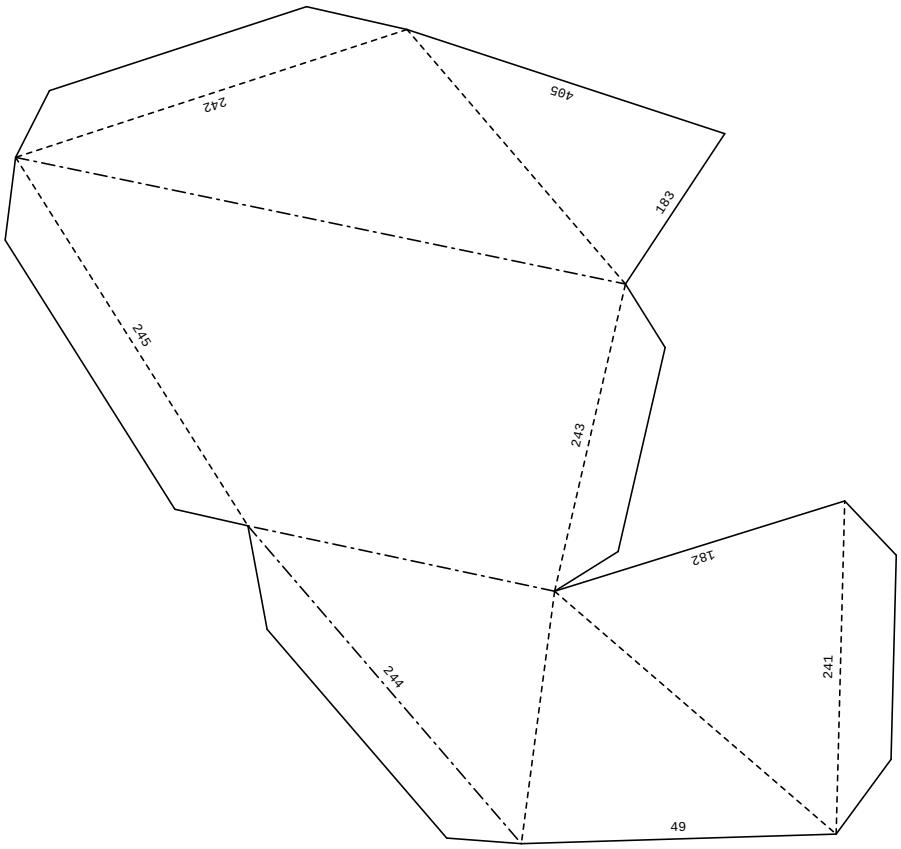
242
405
183
245
243
182
244
241
49

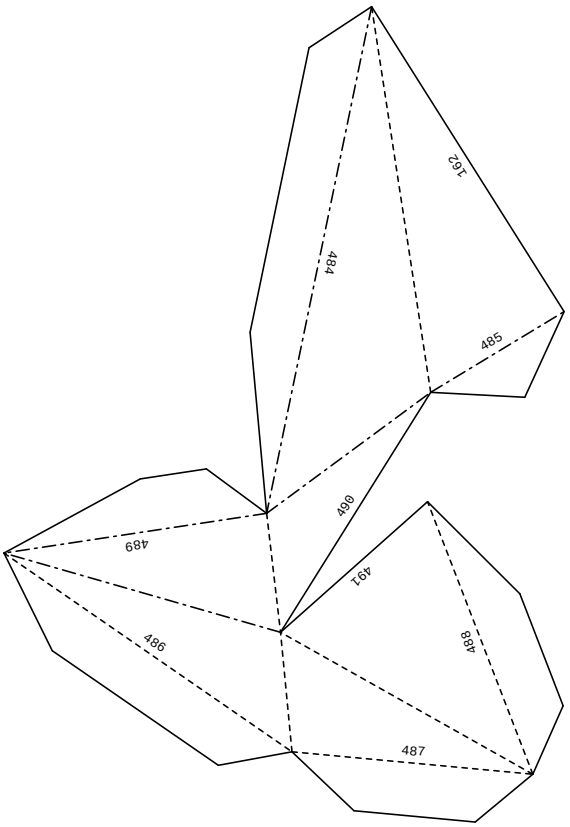
162
484
485
490
489
491
486
488
487

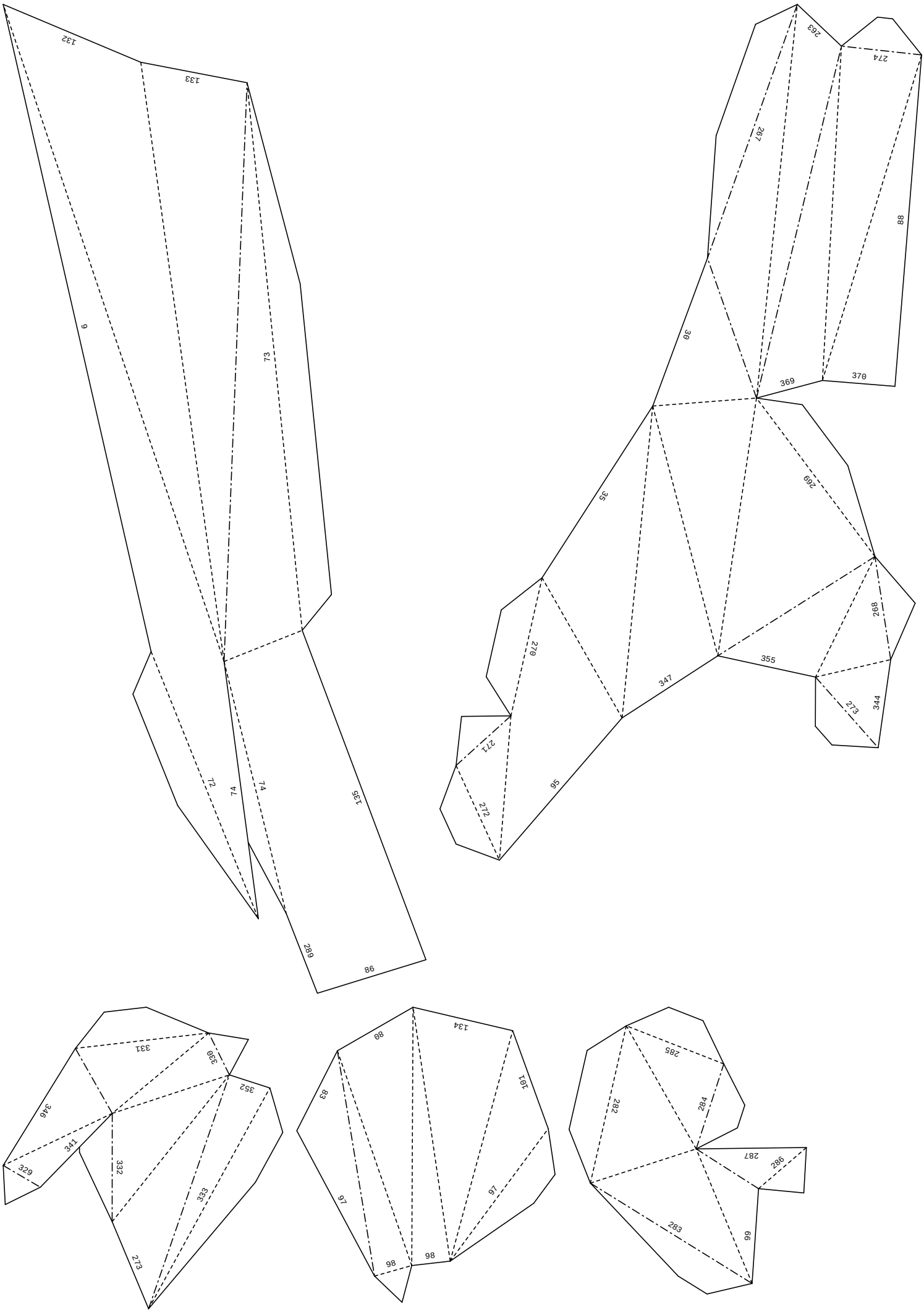
132
133
9
73
72
74
74
135
289
98
263
274
267
88
30
369
370
35
269
270
268
355
347
213
344
271
95
272
331
330
352
346
341
329
332
323
273
134
80
83
101
97
96
98
86
285
282
284
287
286
283
99

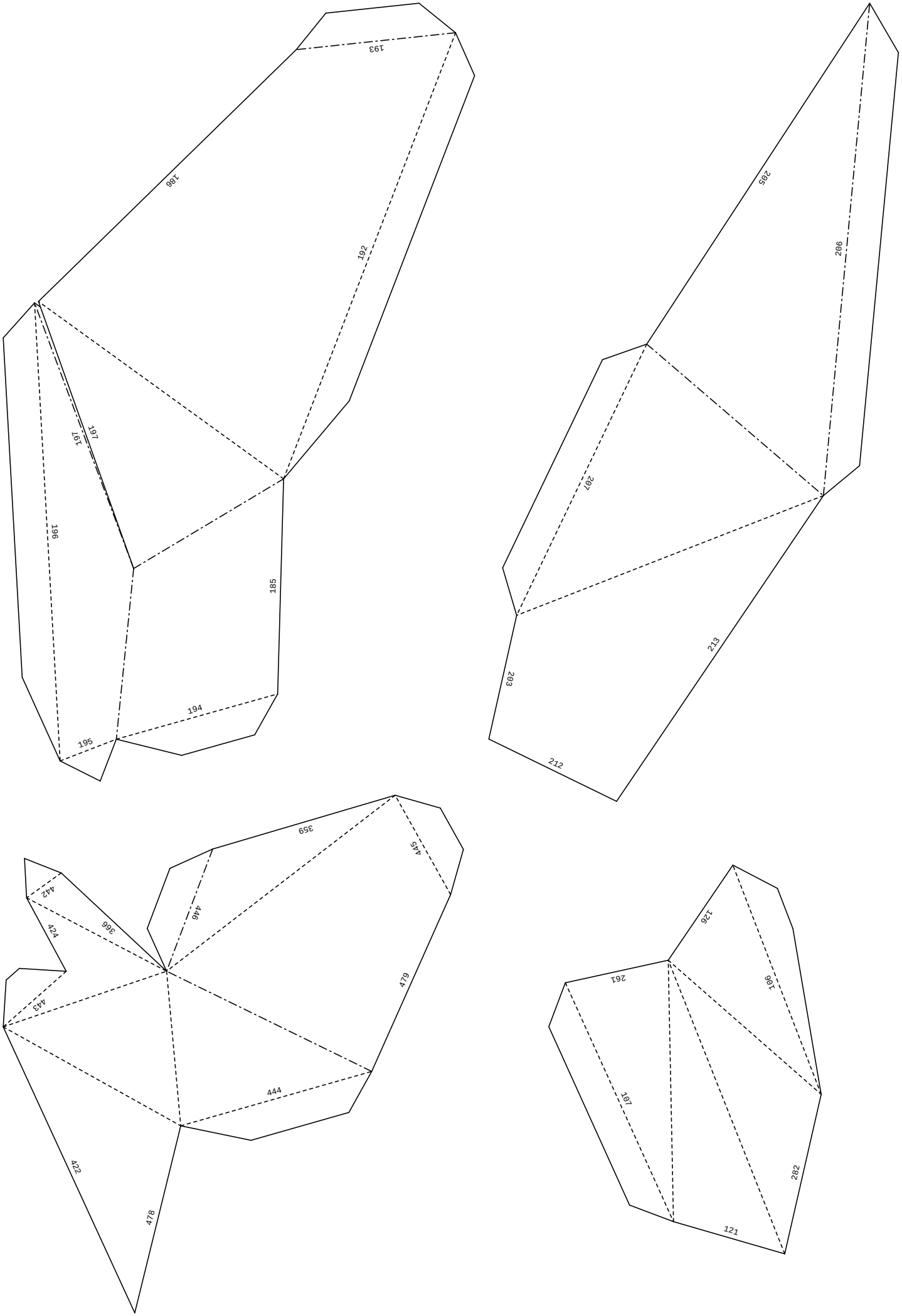
193
186
192
197
197
196
185
194
195
205
206
207
213
203
212
359
445
442
446
366
424
479
443
444
422
478
126
261
106
107
282
121

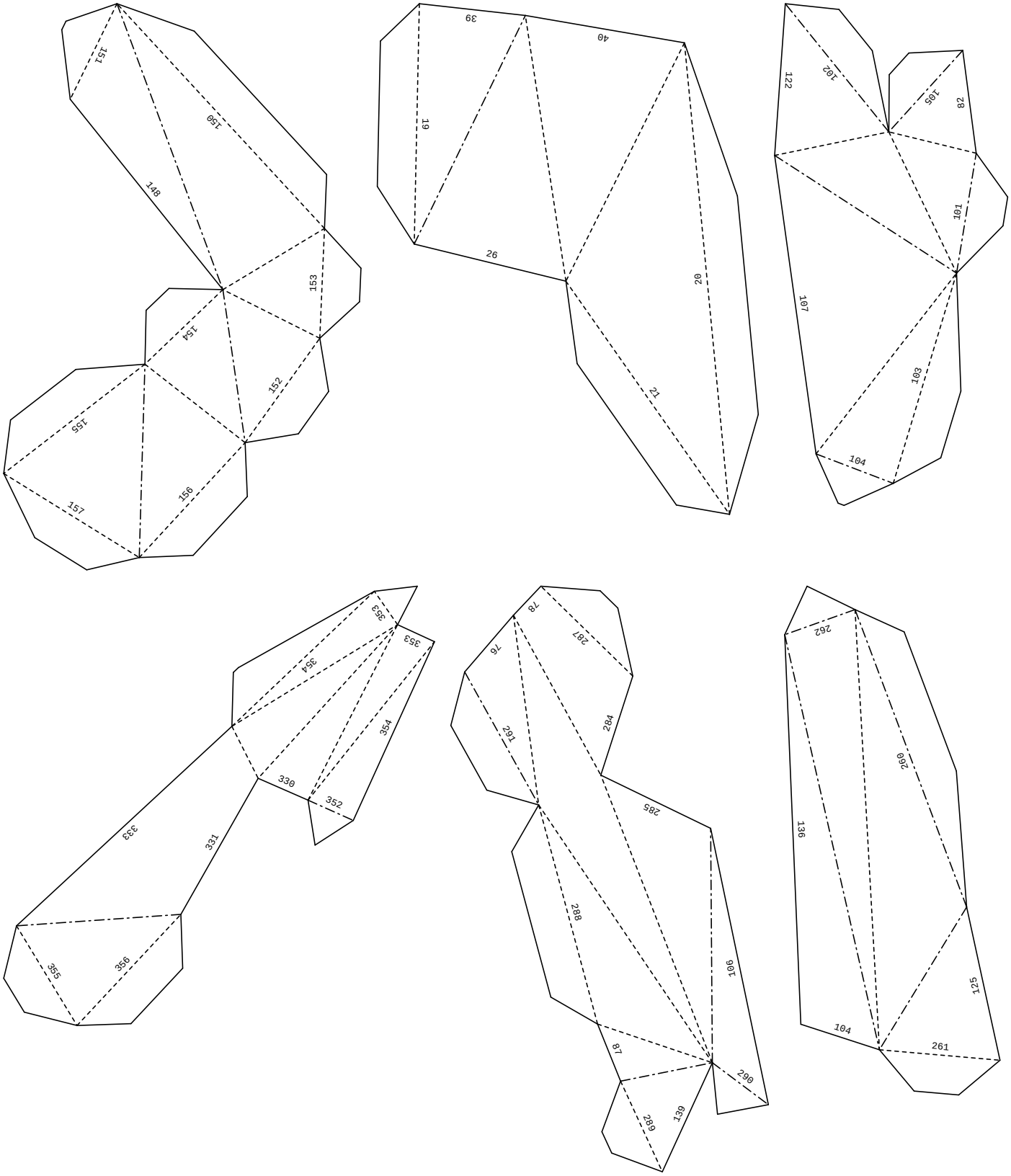
151
150
148
153
154
152
155
156
157
39
40
19
26
20
21
122
102
105
82
101
107
103
104
353
354
354
330
352
333
331
355
356
78
76
281
284
291
285
288
106
87
290
289
139
262
260
136
125
104
261

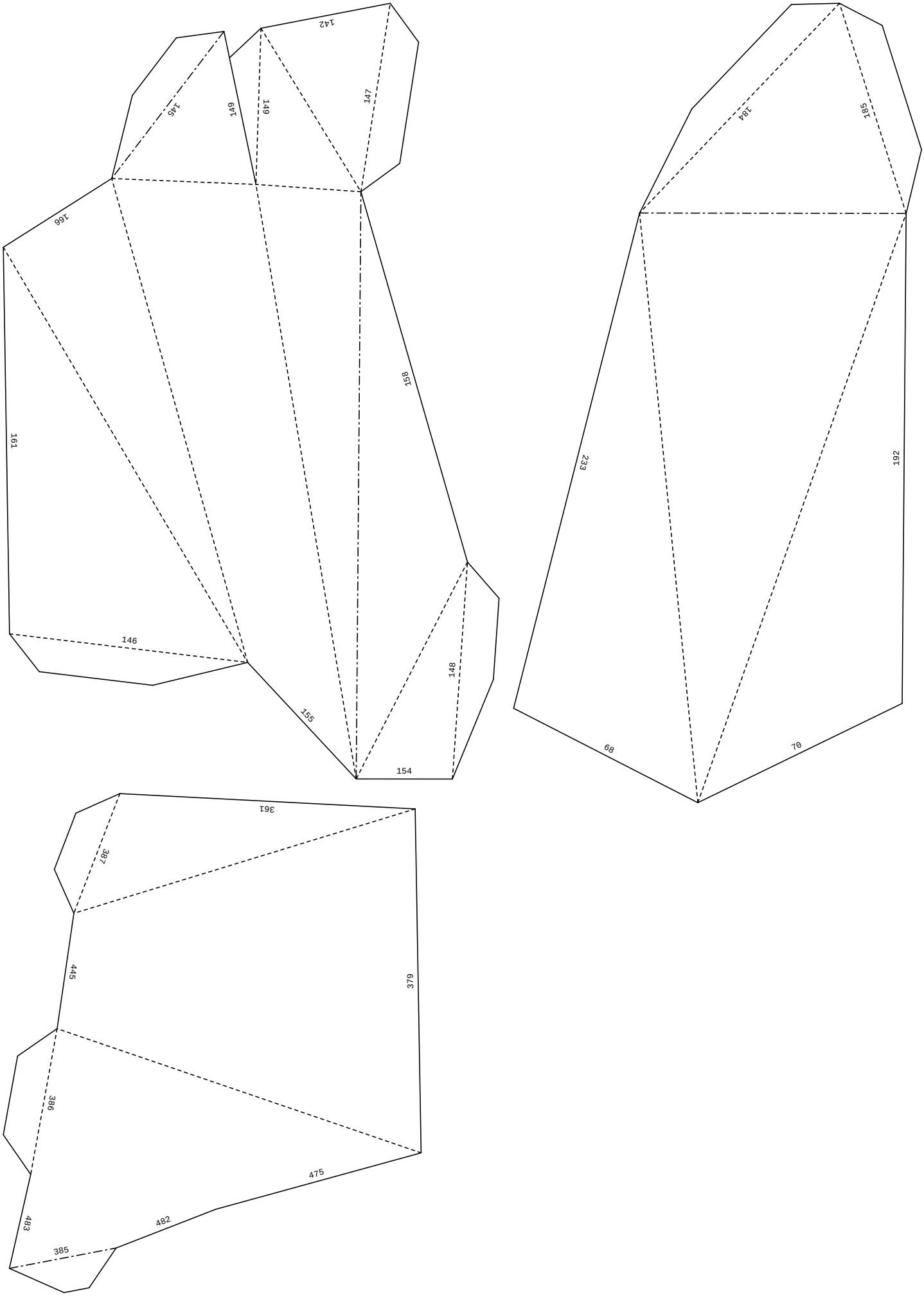
142
145
149
149
147
166
158
161
146
148
155
154
184
185
233
192
68
70
361
387
445
379
386
475
483
482
385

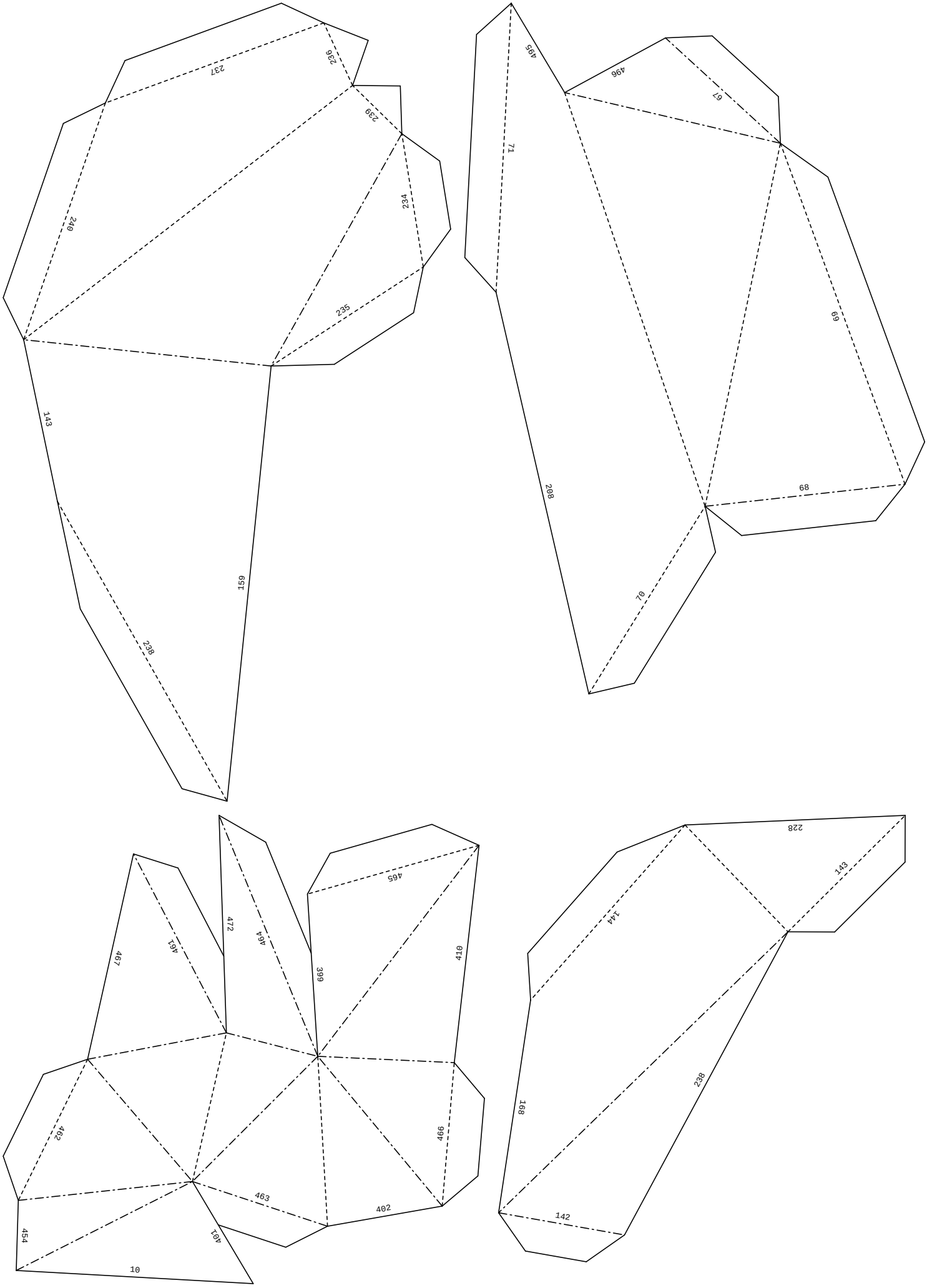
237
236
239
240
234
235
143
151
238
495
496
67
71
69
208
68
70
465
472
464
461
467
399
410
462
466
463
402
454
401
10
228
143
144
168
238
142

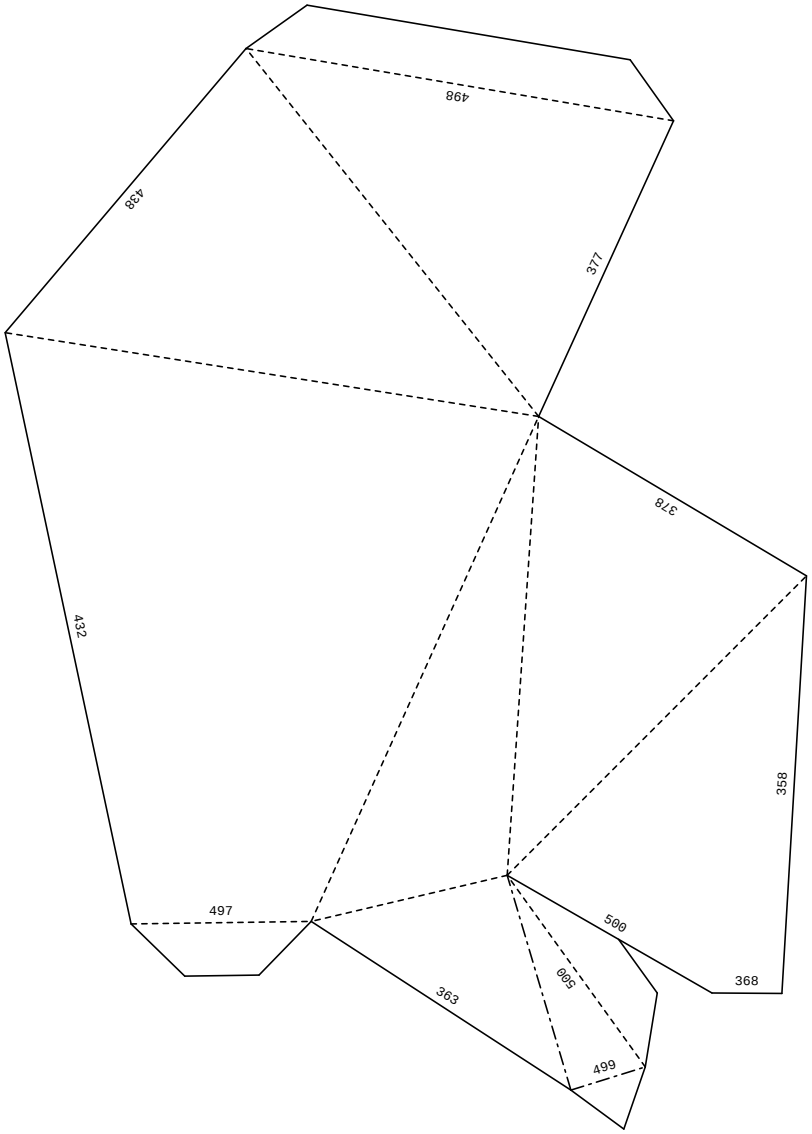
498
438
377
378
432
358
497
500
368
363
500
499

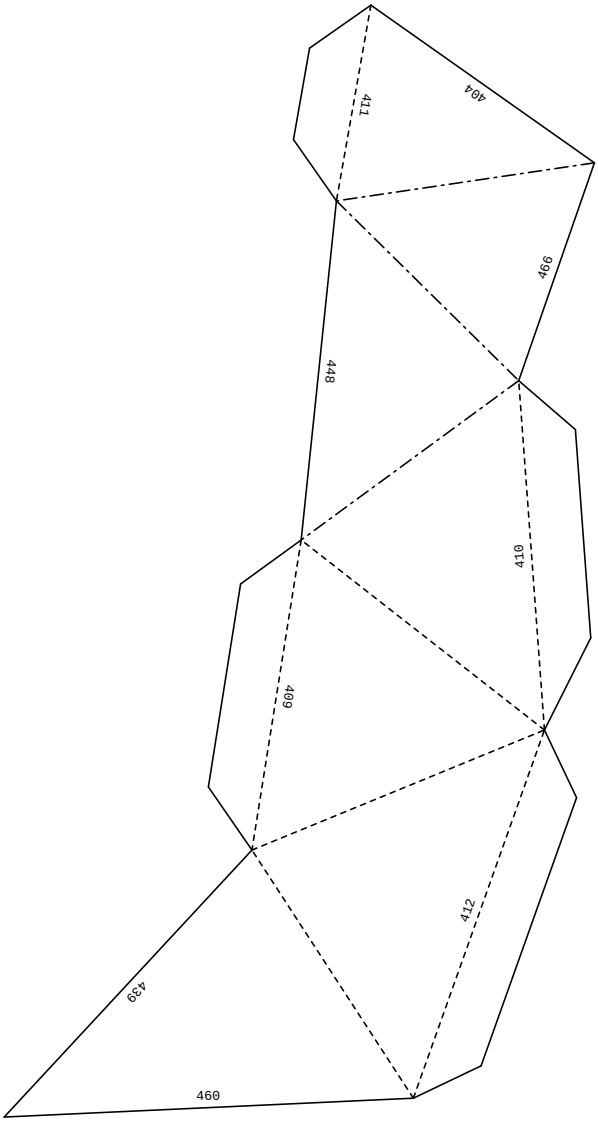
411
404
466
448
410
409
412
439
460

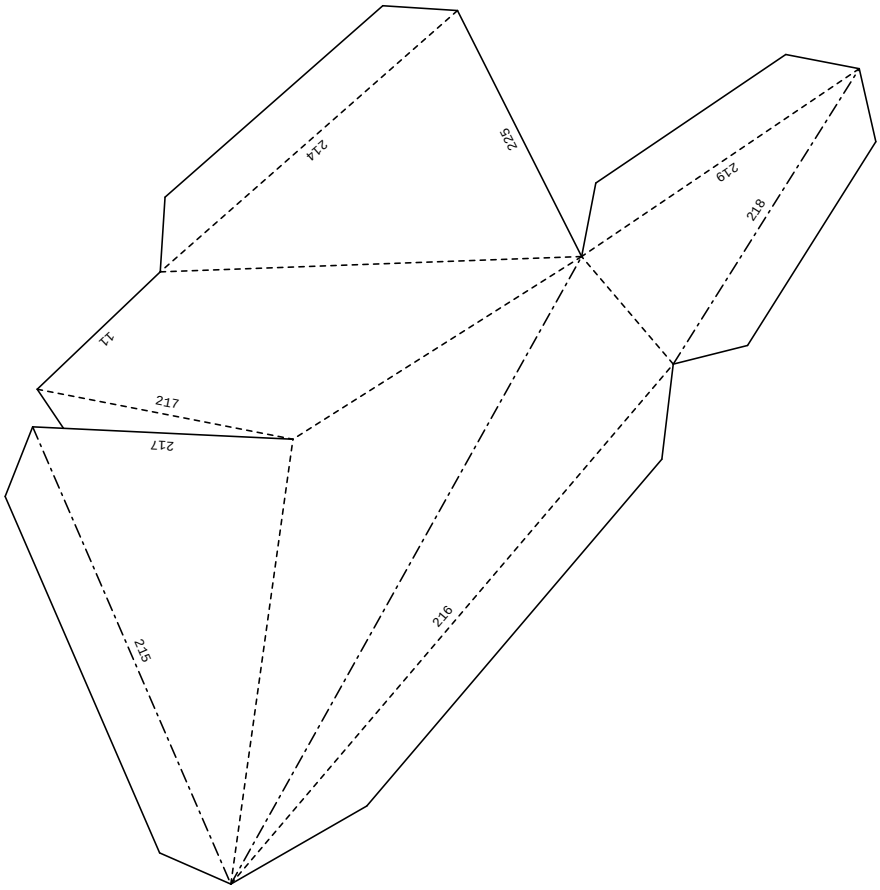
214
225
219
218
11
217
217
215
216

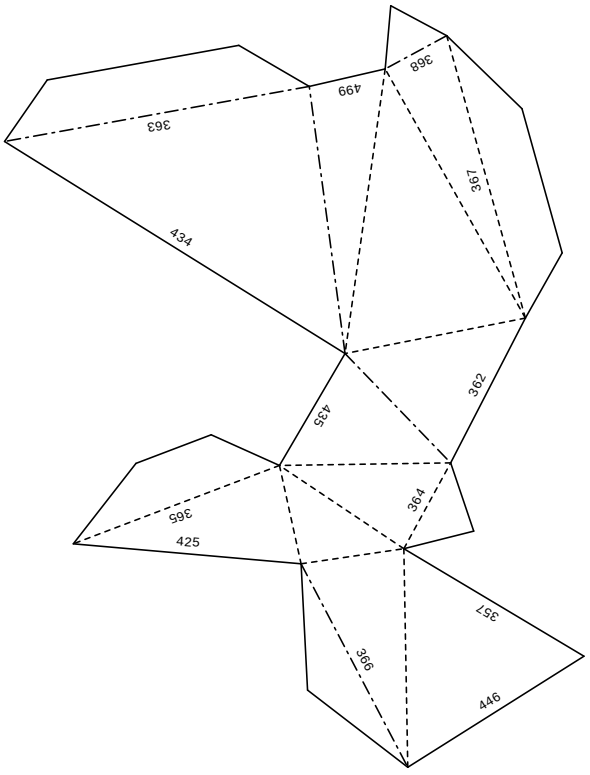
499
368
363
367
434
362
435
365
364
425
357
366
446

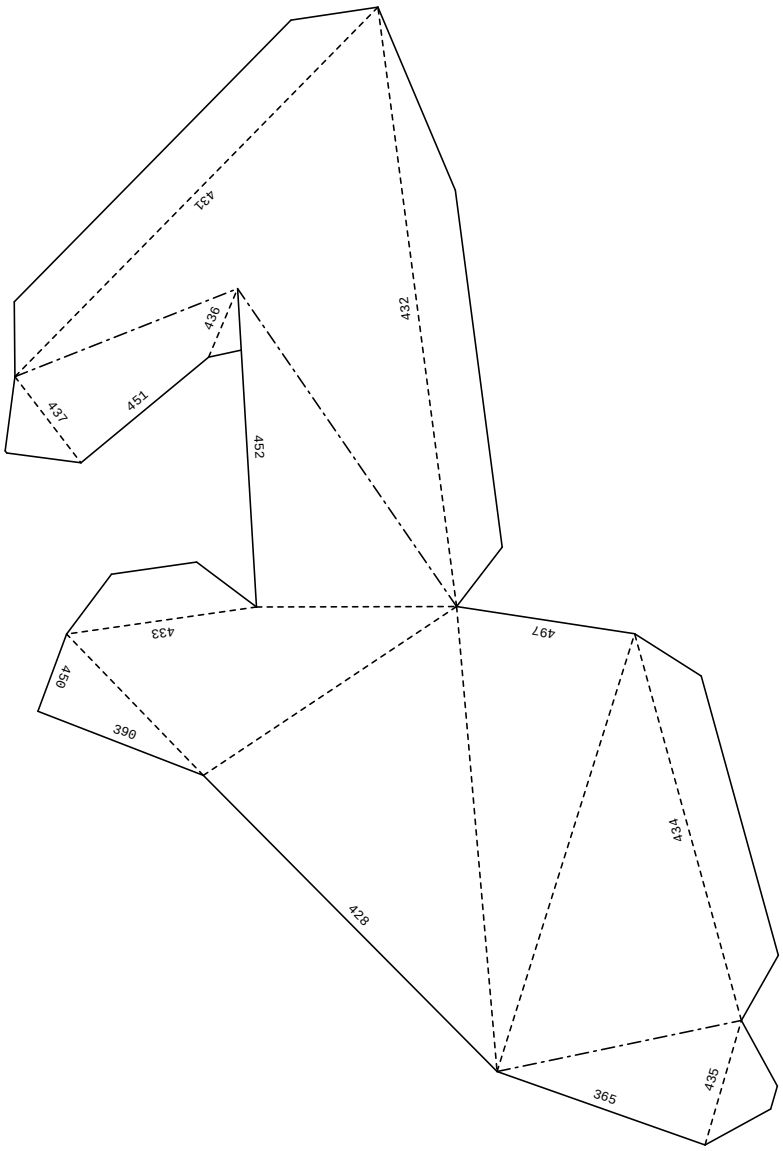
431
436
432
437
451
452
433
497
450
390
434
428
435
365

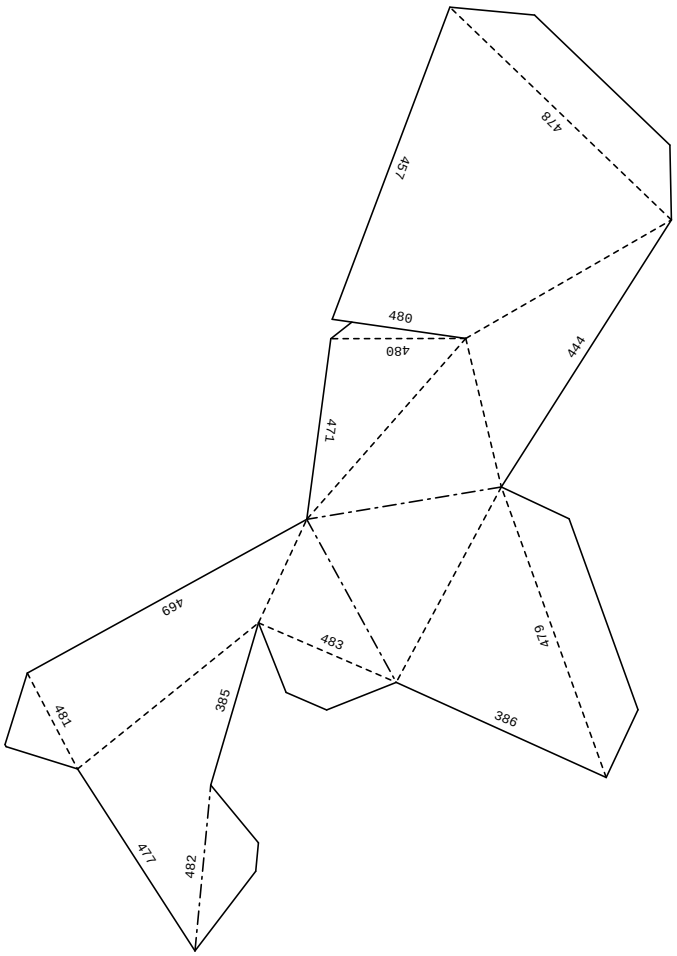
478
457
480
480
444
471
469
483
479
481
395
386
477
482

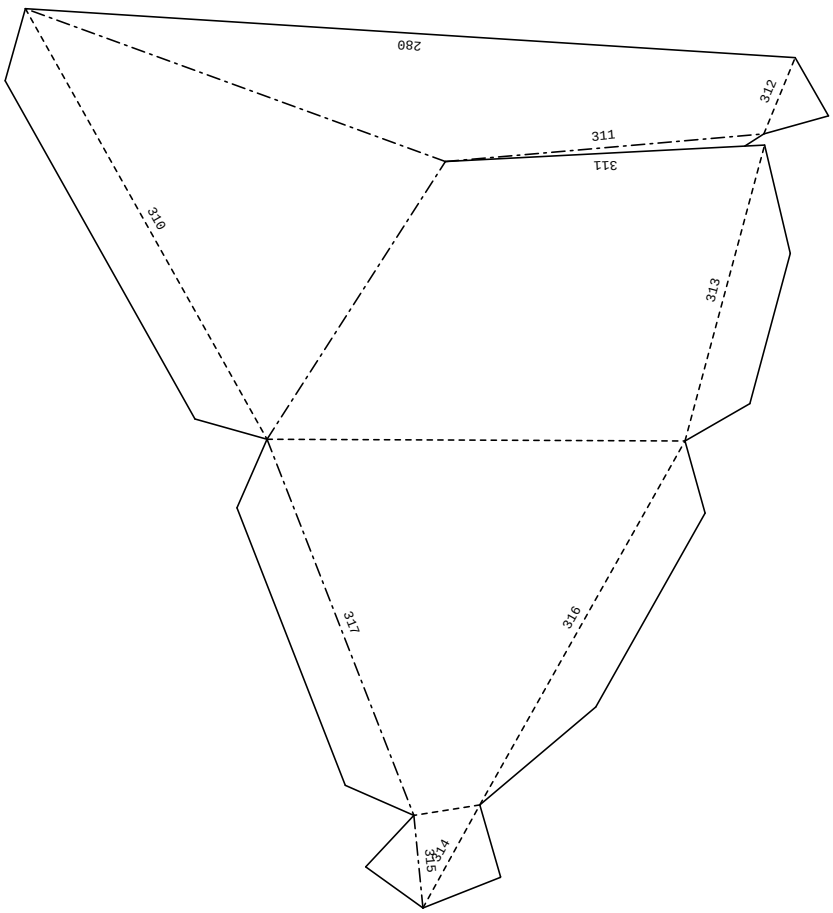
280
312
311
311
310
313
317
316
315
314

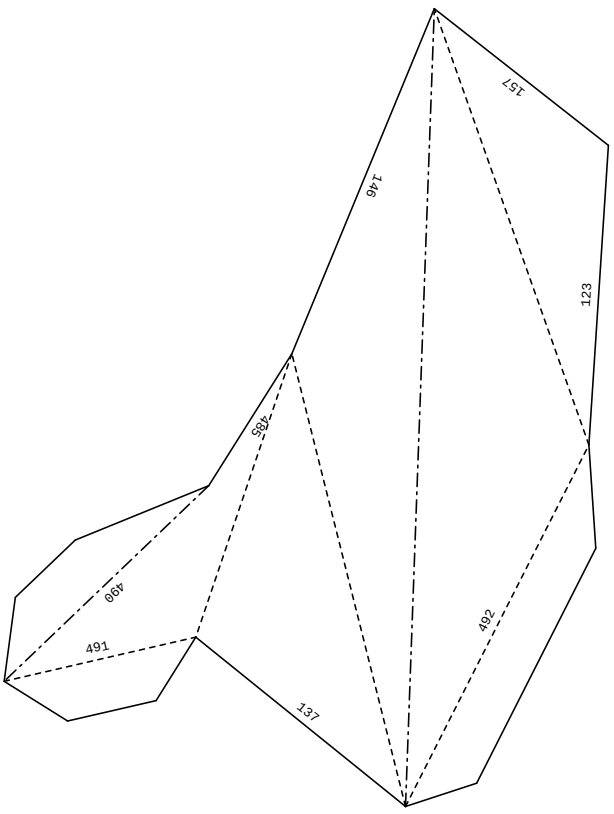
157
146
123
485
490
491
492
137

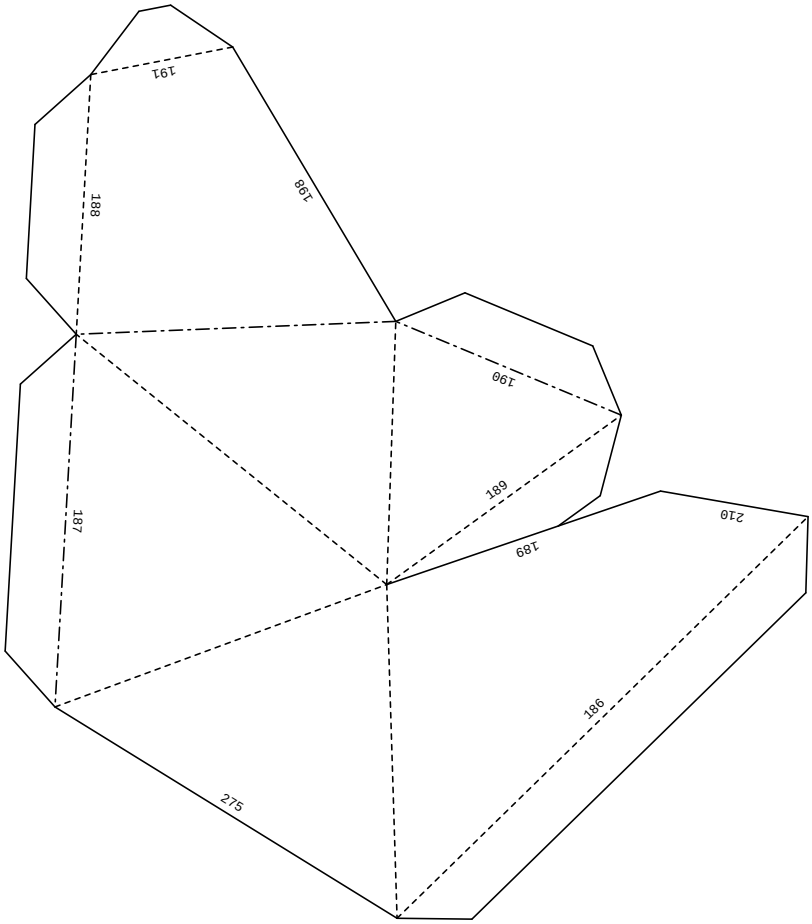
191
188
198
190
189
187
189
210
186
275

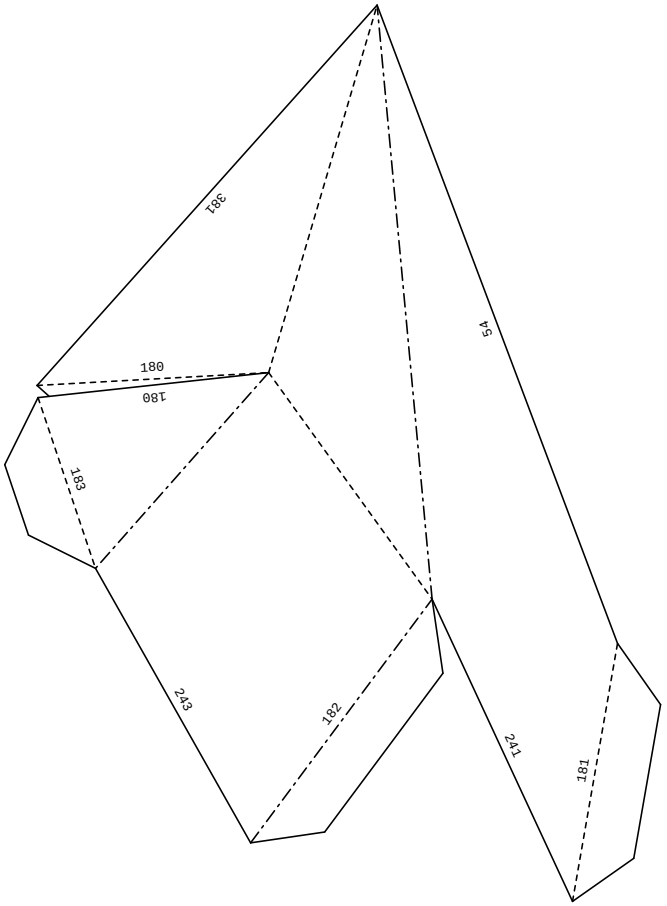
381
54
180
180
183
243
182
241
181

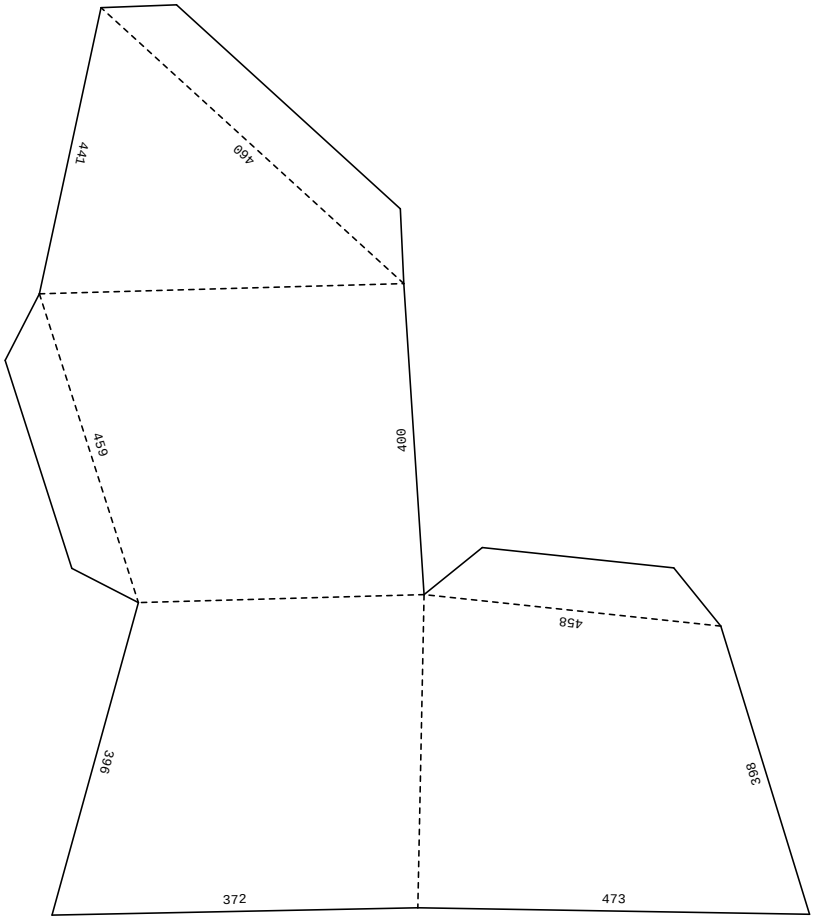
441
460
459
400
458
396
398
372
473

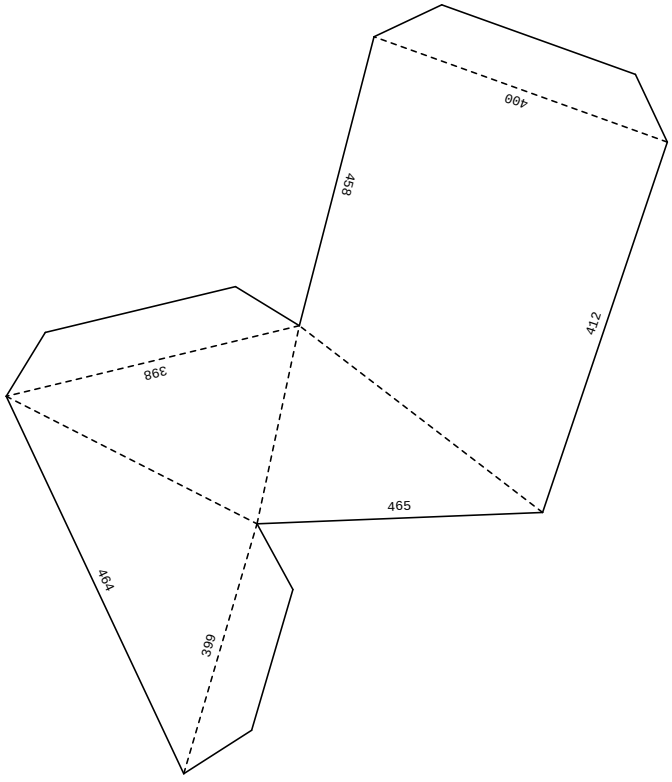
400
458
412
398
465
464
399