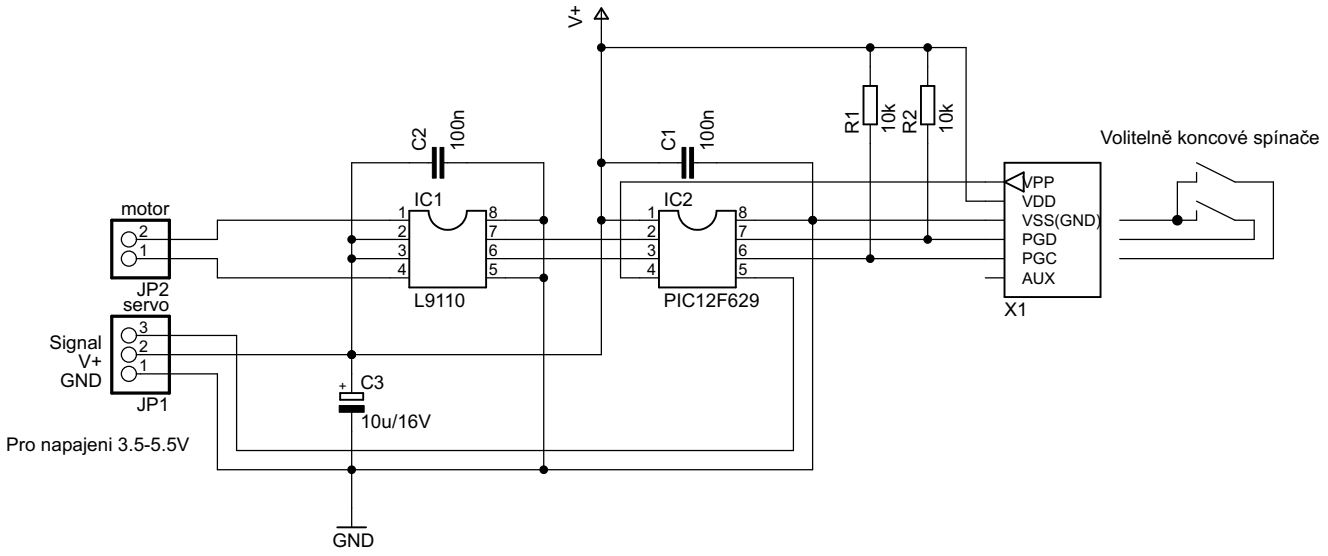
V+
C2
100n
C1
100n
R1
10k
R2
10k
Volitelně koncové spínače
motor
JP2
servo
Signal
V+
GND
JP1
IC1
L9110
IC2
PIC12F629
VPP
VDD
VSS(GND)
PGD
PGC
AUX
X1
C3
10u/16V
Pro napajeni 3.5-5.5V
GND